WIŚNIOWSKI

SECTIONALE
garagedeuren

SECTIONALE
GARAGEDEUREN

ALGEMENE INFORMATIE	4 – 23
UNIPRO	24 – 27
UNITHERM	28 – 33
PRIME	34 – 43
RENOVATIE-OPLOSSINGEN	44 – 51
UITVOERINGS-OPTIES	52 – 81
INSPIRATIES	82 – 98
TECHNISCHE INFORMATIE	99 – 128

www.wisniowski.nl

Waarom **WIŚNIOWSKI?**

Al drie decennia lang handelen we in de geest van het idee van de oprichter van het merk WIŚNIOWSKI - Andrzej Wiśniowski, die zich ten doel stelde om innovatieve producten te creëren die aan alle behoeften van klanten voldoen.

Wij willen dat uw huis veilig en comfortabel is. Onze 30 jaar ervaring in de productie van poorten, ramen, deuren en afsluitingen stelt ons in staat onze klanten de beste kwaliteitsproducten aan te bieden. We weten wat een modern huis nodig heeft en wat de uitdagingen zijn voor de bewoners.

Op dit moment produceren we duizenden poorten, ramen, deuren en afsluitingen per dag op meer dan 270 000 m^2. Tegelijkertijd zijn we in staat om aan de individuele verwachtingen van onze klanten te voldoen.

Ieder van ons heeft andere behoeften en verwachtingen, daarom luisteren we bij de ontwikkeling van onze producten vooral naar u. Maak kennis met het merk WIŚNIOWSKI - treed binnen in de wereld van comfort en veiligheid.

WIŚNIOWSKI | Poorten, ramen, deuren, afsluitingen.

Welkom in de wereld van **WIŚNIOWSKI garagedeuren**

U kunt kiezen uit een aantal oplossingen sectionale garagedeuren, kanteldeuren, roldeuren en draaideuren. Zo'n **diversiteit** toont aan dat we de behoeften kennen van onze Klanten. Laat u verrassen door de vele mogelijkheden. Voor u staan **prestigieuze, veilige en functionele** sectionale garagedeuren van WIŚNIOWSKI.

Kies een garagedeur **voor uzelf**

PRIME. Een nieuwe generatie sectionaaldeuren.

De sectionaaldeuren van WIŚNIOWSKI bieden een breed scala aan mogelijkheden om een garage af te sluiten. Drie klassen sectionaaldeuren, dat is een uniek aanbod dat ervoor zorgt dat u de oplossing kunt kiezen die het best bij u past. De deuren **PRIME, UniTherm en UniPro** voldoen, naast hun functies, aan de hoogste normen op gebied van comfort en veiligheid. Innovatieve ontwerpoplossingen maken het mogelijk om de sectionaaldeuren te gebruiken in alle omstandigheden, zowel in nieuwe als in gemoderniseerde gebouwen. Ze weerspiegelen eveneens de trends van modern design.

STANDAARD KLASSE

UniPro.

Tijdloze universaliteit.

PREMIUM KLASSE

UniTherm.

Doeltreffende thermische isolatie.

OVERZICHT **DEURONTWERPEN**

UniPro

- Torsieveersysteem ontworpen voor **25 duizend cycli**
- **Gegalvaniseerde** constructie
- **40 mm** paneel
- Warmtegeleidingscoëfficiënt van het paneel **U=0,48 W/m²K** [1]
- **Gelagerde** rollen

UniTherm

- Torsieveersysteem ontworpen voor **25 duizend cycli**
- **Gegalvaniseerde** constructie
- **60 mm INNOVO** paneel
- Warmtegeleidingscoëfficiënt van het paneel **U=0,33 W/m²K** [1]
- **Dubbele gelagerde** rollen
- **Flexibele afsluitstrips** tussen de panelen
- **Dubbele** bodem**afdichting**

PRIME

- Torsieveersysteem ontworpen voor **25 duizend cycli**
- **Gegalvaniseerde** en gelakte constructie
- **60 mm INNOVO** paneel
- Warmtegeleidingscoëfficiënt van het paneel **U=0,33 W/m²K** [1]
- **Dubbele gelagerde** rollen
- **Flexibele afsluitstrips** tussen de panelen
- **Dubbele** bodem**afdichting**
- Mechanisch **beveiligingssysteem**
- **Flexibele afsluitstrips** tussen de panelen
- **Moderne automatisering** met hoogwaardige apparatuur

[1] - U-waarden voor deuren afhankelijk van de afmetingen, zoals vermeld in de tabel op pag. 99.
De opgegeven waarden zijn van toepassing op deuren zonder beglazing, loopdeuren, ventilatieroosters, aluminium panelen en extra thermische afdichtingen.

Smalle profilering

Micro profilering

Brede profilering

Vlakke profilering

Cassette-profilering

UniPro					
Woodgrain	RAL 7016, RAL 8014, RAL 9006, RAL 9016, andere RAL*, gouden eik, noot	—	RAL 7016, RAL 8014, RAL 9016, andere RAL*, gouden eik, noot	RAL 7016, RAL 8014, RAL 9016, andere RAL*, gouden eik, noot	RAL 9016, andere RAL* gouden eik
Smoothgrain	—	—	gouden eik, noot, 41 fineer	gouden eik, noot, 41 fineer	—
Sandgrain	—	—	antraciet	antraciet	—
Silkline	RAL 7016, andere RAL*	RAL 7016, RAL 9006, andere RAL*	RAL 7016, RAL 9005, RAL 9016, andere RAL*	RAL 7016, RAL 9005, RAL 9016, andere RAL*	—
Home Inclusive 2.0	16 kleuren	—	16 kleuren	16 kleuren	—
UniTherm					
Smoothgrain	—	—	gouden eik, noot	gouden eik, noot, 41 fineer	—
Sandgrain	—	—	antraciet	antraciet	—
Silkline	—	—	RAL 7016, RAL 9016, andere RAL*	RAL 7016, RAL 9016, andere RAL*	—
Home Inclusive 2.0	—	—	16 kleuren	16 kleuren	—
PRIME					
Smoothgrain	—	—	gouden eik, noot	gouden eik, noot, 41 fineer	—
Sandgrain	—	—	antraciet	antraciet	—
Silkline	—	—	RAL 7016, RAL 9016, andere RAL*	RAL 7016, RAL 9016, andere RAL*	—
Home Inclusive 2.0	—	—	16 kleuren	16 kleuren	—

* Het is mogelijk om het deurblad te lakken in elke RAL-kleur - enkel poorten in de woodgrain en silkline structuur (met uitzondering van kleuren met pareleffect, reflecterende kleuren, metallic kleuren en speciale kleuren).

Vorm en **functie**

De sectionaaldeuren van WIŚNIOWSKI zijn gebaseerd op twee soorten panelen:

- 40 mm paneel voor UniPro deuren,
- 60 mm INNOVO paneel voor PRIME en UniTherm deuren.

Alle panelen worden vervaardigd in de fabriek van WIŚNIOWSKI op moderne technologische lijnen, waardoor de kwaliteit en herhaalbaarheid in elk stadium van het productieproces wordt gewaarborgd. Hoge technische parameters en een solide bescherming tegen corrosie worden verkregen door gebruik te maken van hoogwaardig gegalvaniseerd staal dat bedekt wordt met lak of fineer.
De kern van stijf polyurethaanschuim zorgt voor een optimale duurzaamheid van de panelen en beïnvloedt ook hun thermische isolatie.
Speciale oplossingen, zoals het 5-voudig vouwsysteem, zorgen voor een stabiele bevestiging van de elementen, waardoor de sterkte van de constructie verder wordt verhoogd.

PANEEL
40 mm

Garagedeur **UniPro**

PANEEL
INNOVO
60 mm

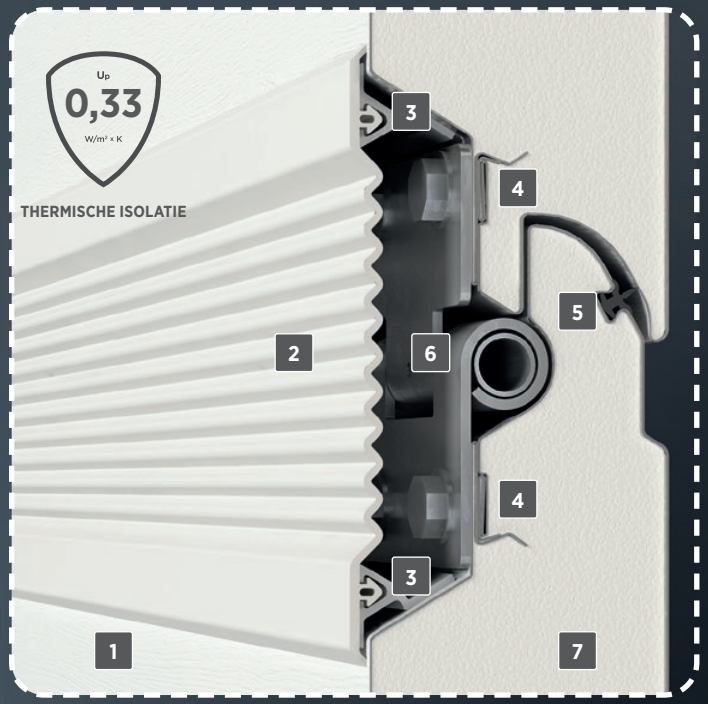

Garagedeur **PRIME, UniTherm**

1. Gesloten paneelconstructie. **2. Flexibele** afdekkingen tussen de panelen. **3. Aluminium** profiel die de flexibele afdekkingen bevestigt.
4. Vijf lagen plaatmetaal op de plaatsen waar de scharnieren gemonteerd worden. **5. Afdichtingen** tussen de panelen. **6. Verborgen** scharnier.
7. Polyurethaan**schuim**.

Warmte**revolutie**

Thermische isolatie onderscheidt sectionaaldeuren en kwalificeert ze als producten die aanbevolen worden voor energiezuinige en zelfs passieve gebouwen. Het is het antwoord op de noodzaak om energiebesparingen te maximaliseren. Dankzij het gebruik van thermisch geïsoleerde panelen en afdichtingssystemen, hebben we warmteverlies in de meest gevoelige delen van het deurblad geëlimineerd. Dit zorgt ervoor dat de optimale temperatuur in de garage behouden blijft.

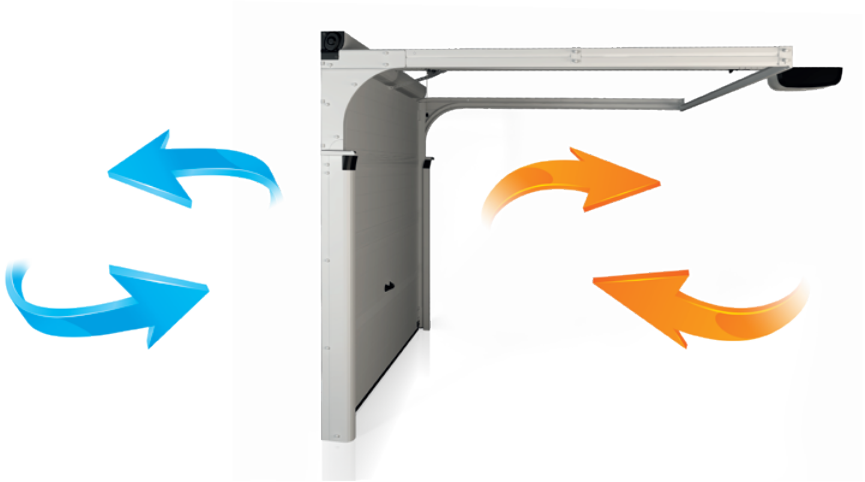

Bezorgd om comfort **en veiligheid**

De beveiligingssystemen van de sectionaaldeuren van WIŚNIOWSKI zijn zodanig ontworpen om aan alle huidige eisen te voldoen. Het belangrijkste is om de veiligheid en het comfort van de gebruikers te waarborgen, zowel tijdens de werking van de deur als bij de beveiliging van de ingang van de garage. De bevestiging van de hoogste veiligheidsnormen is de CE-markering. De hoge veiligheidsstandaarden hebben we bereikt door gebruik te maken van een aantal technische oplossingen, zoals speciaal geprofileerde veiligheidsrempanelen, een geïntegreerde veerbreukbeveiliging, gelagerde rollen.

VEILIGHEID

WIŚNIOWSKI
37-TVR-1

Jarenlange functionaliteit en **duurzaamheid**

Reeds in de ontwerpfase implementeren we structurele oplossingen die de levensduur van de poorten verlengen. Het TÜV SÜD-certificaat garandeert dat alle processen in elke fase worden gecontroleerd.

- vanaf de aankoop van grondstoffen, het ontwerp, de productie, tot de finale versie en de klantenservice. Het is een belofte van de hoogste kwaliteit, veiligheid en comfort in elke gebruiksfase. Wij bieden onze klanten de mogelijkheid om de standaardgarantie uit te breiden tot 5 of 3 jaar door gebruik te maken van het EXTENDED CARE programma, dat automatische garagepoorten omvat die vooraf geconfigureerd zijn met een METRO of MOTO aandrijving.

Wilt u meer te weten komen over de voordelen van het bedienen van elementen van uw huis met een smartphone? SmartCONNECTED introduceert de automatische sectionaalpoorten van WIŚNIOWSKI in de volgende fase van de productontwikkeling en past ze aan de eisen van moderne klanten aan. Enerzijds biedt het de mogelijkheid om apparaten te bedienen via een smartphone, anderzijds een volledige controle en contact met uw huis vanaf elke plaats ter wereld.

Certificaat **TÜV SÜD**
is een bevestiging, dat onze organisatie op een systematische manier werkt, waarbij de herhaalbaarheid van processen, transparante verantwoordelijkheid in elke fase van klanttevredenheid en voortdurende verbetering worden gewaarborgd.

Garantie **EXTENDED CARE**

Verleng de standaardgarantie en geniet van het comfort en de veiligheid die worden gewaarborgd door de producten van het merk WIŚNIOWSKI.

Woon comfortabeler
met smartCONNECTED!

Beheer uw huis en eigendom vanaf elke plaats ter wereld. Het smartCONNECTED systeem integreert garagepoorten, ramen, deuren en afsluitingen van WIŚNIOWSKI en maakt het mogelijk deze te bedienen via de app. Scenario's instellen, openen, sluiten, de status controleren en monitoren - dat zijn de mogelijkheden die de smartCONNECTED Box u biedt.

Bedien poorten, ramen, deuren en rolluiken **vanop afstand**.

Open poorten zonder afstandsbediening.

Beheer uw huis met een stemassistent.

Anti-inbraak
veiligheidspakket RC2

Uw huis is uw vesting. Wij begrijpen dat en wij steunen u bij het bouwen van een veilige ruimte voor u en uw gezin. Het anti-inbraakpakket voor WIŚNIOWSKI garagepoorten biedt een nog betere bescherming van het interieur van uw huis.
De door onze ingenieurs ontworpen oplossingen maken het bijna onmogelijk om de poorten UniPro, UniTherm en PRIME – uitgerust met MOTO- of METRO-aandrijving, geforceerd te openen. Het mechanisme vergrendelt de poort automatisch, zodat het niet door onbevoegden kan worden geopend.

Inbraakwerendheidsklasse RC2, gecertificeerd door het gerenommeerde instituut IFT, garandeert dagelijkse gemoedsrust over alles, wat belangrijk voor u is.

RC2

INBRAAKWERENDHEIDSKLASSE

ift ZERTIFIZIERT CERTIFIED Burglar Resistant RC2 System

De garagepoorten die zijn uitgerust met het anti-inbraakpakket RC2 zijn gecertificeerd door het gerenommeerde onafhankelijke instituut IFT Rosenheim (Duitsland) en voldoen aan de norm DIN/TS 18194:2020.

Prime

Poort Prime

UniTherm

Poort: UniTherm SSp, UniTherm SSt

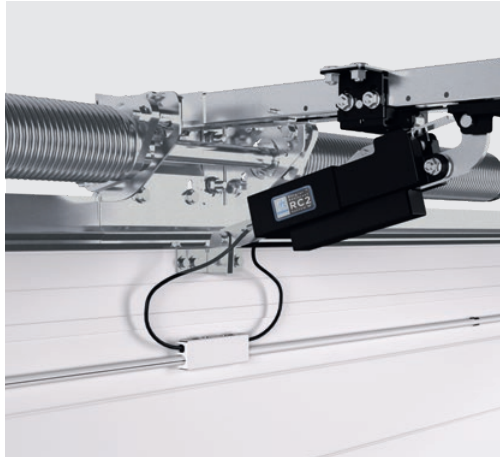

UniPro

Poort: UniPro SSp, UniPro SSt, UniPro N80, UniPro SNP

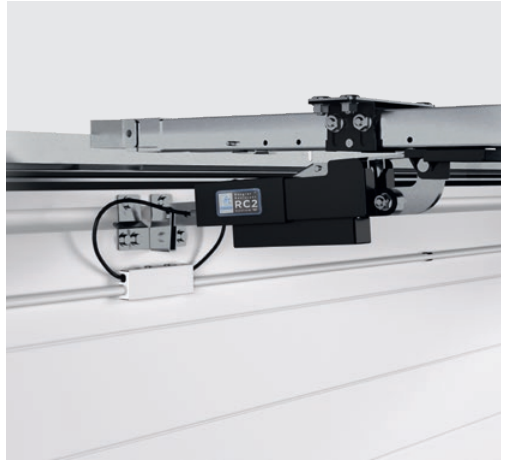

Nieuwe **design trends**

Bent u op zoek naar klassieke ontwerpen en tijdloze kleuren? Of misschien zijn standaardoplossingen niets voor u? Welke poort u ook nodig heeft - dankzij het merk WIŚNIOWSKI vindt u er een die aan al uw verwachtingen voldoet.

Het merk WIŚNIOWSKI is al jaren een pionier in het combineren van functionaliteit en schoonheid in haar producten. Het nieuwste effect van dit denken is de garagepoort PRIME Black Edition. Het is een uniek op de markt verkrijgbare poort met een zwart gelakt binnenwerk. Elegant zwart in combinatie met zo goed als onbeperkte mogelijkheden op vlak van kleurkeuze en personalisatie van het poortblad, geeft u de mogelijkheid om een ontwerp te creëren dat is afgestemd op uw verwachtingen en dromen.

DESIGN

UniPro.

Veelzijdig in alle omstandigheden.

UniPro combineert nauwkeurig vakmanschap en oog voor detail met een groot aanbod aan ontwerpen, patronen, kleuren en decoratieve toepassingen. Hierdoor kunnen UniPro-deuren gebruikt worden in zowel moderne als traditionele gebouwen. Door de vele ontwerp oplossingen kunnen ze gebruikt worden in zowel nieuwe als gemoderniseerde gebouwen, waar voorheen andere soorten deuren gebruikt werden. Tegelijkertijd behouden ze al hun functies en parameters die nodig zijn om de garage te sluiten, waardoor ze behoren tot een van de meest veelzijdige oplossingen op vlak van garagedeuren.

STANDAARD KLASSE

WIŚNIOWSKI

UniPro. Functionaliteit en veiligheid.

Een van de belangrijkste aspecten van het gebruik van een garagepoort is veiligheid. Daarom is het belangrijk om naast een veilige constructie ook de nodige veiligheidsmaatregelen toe te passen om een volledige bescherming van de gebruikers te garanderen.

VEILIGHEID

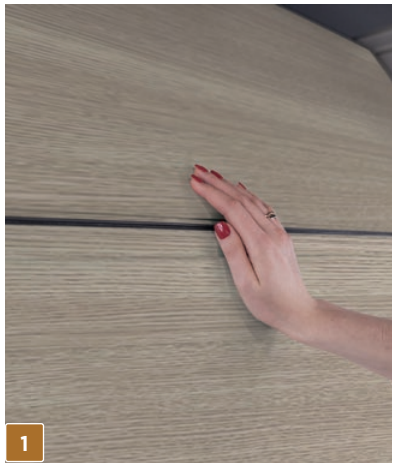

Speciaal geprofileerde panelen

Kabelbreukbeveiliging - standaard voor poorten met een poortbladoppervlak ≥ 9 m²

Geïntegreerde veerbreukbeveiliging

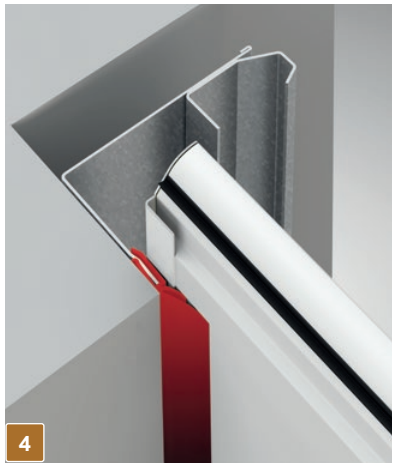

Dubbele lipafdichting langs de omtrek

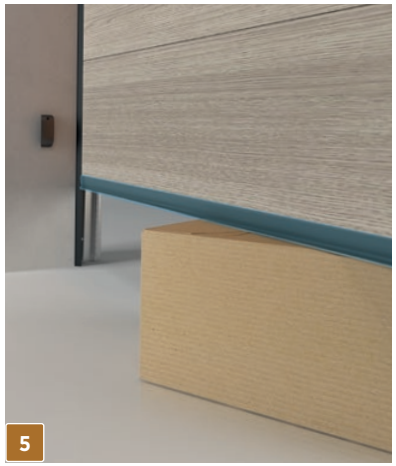

Overbelastingsbeveiliging bij automatische poorten

Fotocellen - extra optie

Stille geleidingsrollen (in poorten met torsieveren)

Kleine latei in de loopdeur (21 mm hoog)

UniTherm.
Nieuwe normen.

De UniTherm deur behaalt hoge klassen op vlak van windbelasting, water- en luchtdoorlatendheid. De waarden van deze parameters hebben niet alleen een invloed op de exploitatietijd van de deur, maar ook op het behoud van de esthetische eigenschappen door de jaren heen. Het is een innovatieve bouwoplossing die duurzaamheid, veiligheid en functionaliteit garandeert in de dagelijkse werklast omstandigheden.

PREMIUM KLASSE

wiśniowski

UniTherm.
Functionaliteit en veiligheid.

De afzonderlijke systemen die een veilige deur vormen zijn van elkaar afhankelijk en coördineren met bepaalde delen van de constructie. Zoals interne schilden op de verbindingsplaats van de panelen en een veiligheidsrem. Met zijn perfect geïntegreerde aandrijving wordt UniTherm een technologische voorloper die aantoont dat kwaliteit en veiligheid onlosmakelijk met elkaar verbonden zijn.

Flexibele afdekkingen tussen de panelen

VEILIGHEID

Veiligheidsrem die ervoor zorgt dat het deurblad niet valt in geval van kabelbreuk

Overbelastingsbeveiliging bij automatische poorten

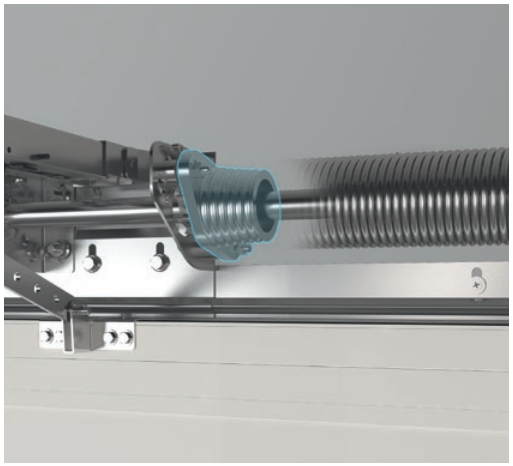

Geïntegreerde veerbreukbeveiliging

Dubbele, gelagerde rollen

Veilige paneelvorm

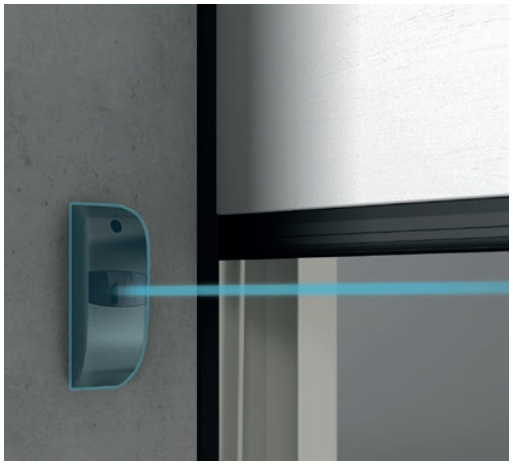

Fotocellen - extra optie

UniTherm.
Doeltreffende thermische isolatie.

De UniTherm deur is gecreëerd volgens de behoeften van energie-efficiënt bouwen. Er wordt volledig gebruik gemaakt van de thermische eigenschappen van het INNOVO-paneel met een dikte van 60 mm en afdichtingssystemen. Hierdoor wordt er thuis meer energie bespaard omdat de warmteverliezen in de meest gevoelige delen van het poortblad geëlimineerd werden.

PANEEL INNOVO

Het unieke ontwerp van het **60 mm** INNOVO-paneel zorgt voor een uitstekende warmteoverdracht. Het paneel is ook een uitstekende basis voor het opbouwen van een deurblad. Speciale oplossingen, zoals het 5-voudige vouwsysteem, zorgen voor een stabiele bevestiging van de elementen die de stevigheid van de constructie nog meer verhogen.

Warmtegeleidingscoëfficiënt INNOVO-paneel Up = 0,33 W/m² × K.

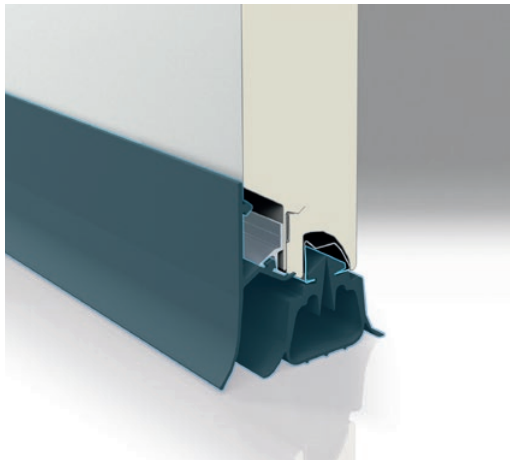

Dubbele bodemafdichting

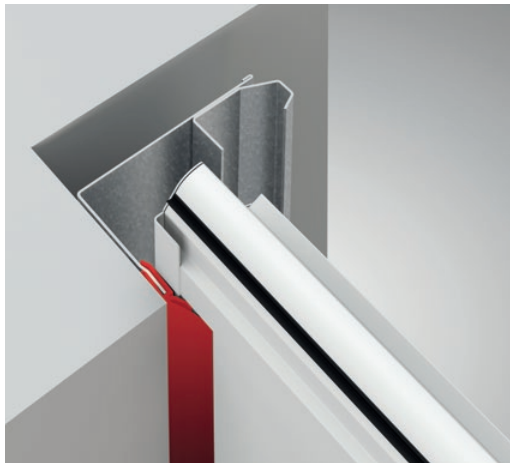

Dubbele lipafdichting langs de omtrek

Extra afdichting in het aluminium bovenprofiel

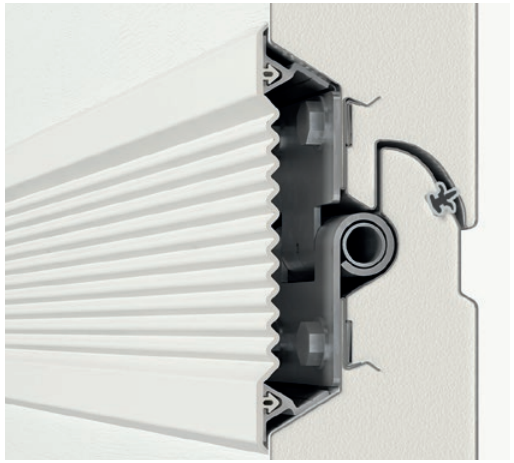

Afdichtingen tussen de panelen

PRIME.
Een nieuwe generatie garagedeuren.

Stelt u zich een garagedeur voor van de nieuwe generatie. Een deur die geen transformatie is van bestaande oplossingen, maar een creatief effect van de zoektocht van evenwicht tussen moderne technologie, kwaliteit, veiligheid en design.

Dat is de PRIME garagedeur. Innovatief, verfijnd in elk detail, die uw behoeften weerspiegelt voordat u ze definieert. Dit is een volledig uitgeruste en complete automatische deur, die u elke dag de zekerheid geeft dat u gekozen heeft voor het beste. PRIME is ongeëvenaard, en de klassieke stijllijn is een teken van wat er zich in de intelligent ontworpen binnenkant van de poort bevindt.

Wees de eerste, wees PRIME. Ervaar de uitzonderlijke voordelen van de unieke PRIME garagedeur!

1

EXCLUSIEVE KLASSE

PRIME.
Perfectie in elk detail.

PRIME is een ontwerp dat gebaseerd is op elegante en tijdloze eenvoud, waardoor de conventie van een louter functionele garagedeur wordt verbroken. Bij het ontwerpen legden we de nadruk op elk detail, omdat perfectie nu eenmaal bepaald wordt door details.

Perfecte **afwerking**

Gelakte **onderdelen van de constructie**

PRIME.
Een nieuwe definitie van veiligheid.

De individuele systemen die een veilige deur vormen, zijn afhankelijk van elkaar en werken tegelijkertijd samen met de elementen van de constructie. Zoals vaste afdekkingen van de rails, beweegbare afdekkingen van de rollen, geïntegreerde afdekking van de as en veren, zijafdekkingen van de as en veren, en flexibele binnenafdekkingen op de plaatsen waar de panelen samenkomen.

1

Flexibele afdekkingen tussen de panelen

2

Verticale railafdekkingen

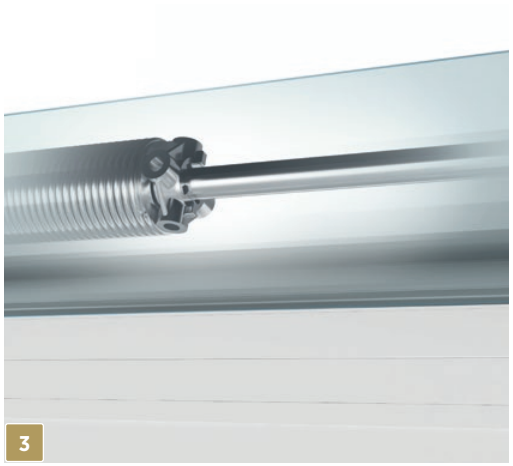

3

Geïntegreerde afdekking van de as en veren

4

Beweegbare afdekkingen aan de rollen en rails

5

Aandrijving Metro SMART io, compatibel met besturingscentrales smartCONNECTED Box en TaHoma Switch

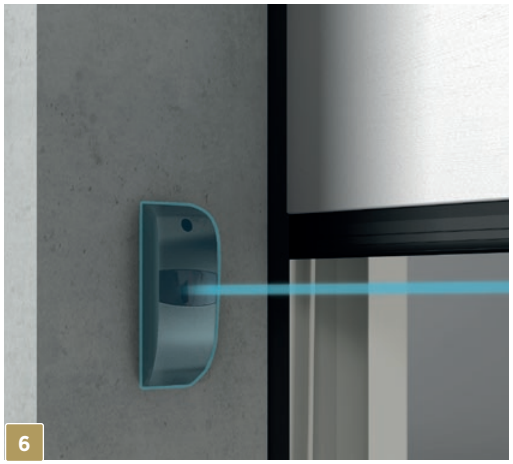

6

Fotocellen

PRIME.
Een icoon van veiligheid.

PRIME breekt stereotypen op het gebied van veiligheid. Dit is niet alleen een visie van een deur met een hoge esthetische waarde, maar ook een uiting van zorg voor veiligheid. Bij PRIME pakken we veiligheid uitgebreid aan - we gebruikten technologieën om te beschermen, maar vooral om veiligheid te verzekeren. Talrijke moderne beveiligingssystemen van de constructieonderdelen en mechanische onderdelen helpen alle gebruikers te beschermen, waardoor uw huis veiliger wordt. Met de perfect geïntegreerde aandrijving wordt de PRIME garagedeur een technologische voorloper, die in elk detail aantoont dat kwaliteit en veiligheid onlosmakelijk met elkaar verbonden zijn.

Veiligheidsrem die ervoor zorgt dat het poortblad niet valt in geval van kabelbreuk

VEILIGHEID

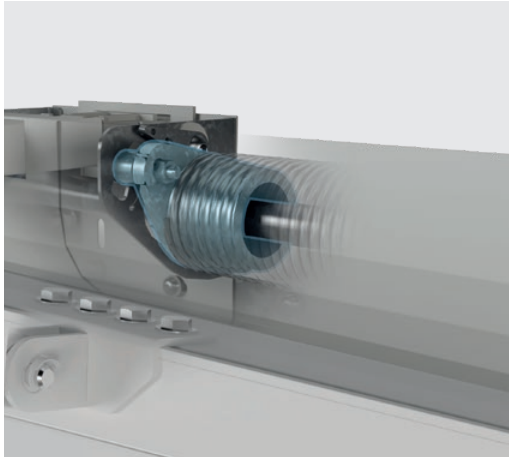

Geïntegreerde veerbreukbeveiliging

Veilige paneelvorm

Geïntegreerde afdekking van de as met zijafdekkingen

Dubbele gelagerde rollen

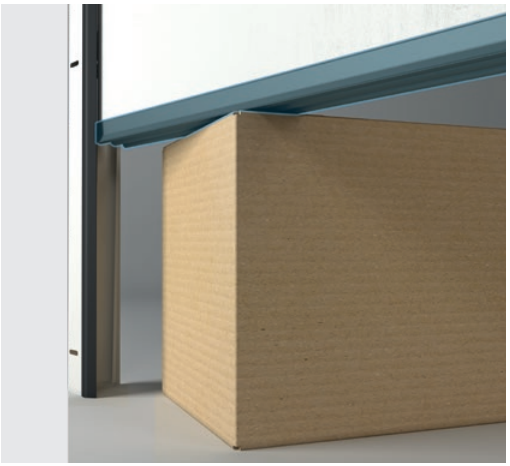

Overbelastingsbeveiliging

Verticale afschermingsbeveiliging

PRIME. Kroonargumenten van thermische isolatie.

Thermische isolatie onderscheidt PRIME, en kwalificeert haar tot een aanbevolen product voor energie-efficiënte en zelfs passieve gebouwen.
Het is het antwoord op de behoeften om energiewinsten te maximaliseren en het warmteverlies in een gebouw te minimaliseren. Om dergelijke deureigenschappen te bereiken was het noodzakelijk om de laagste mogelijke warmtegeleidingscoëfficiënt te bereiken. De PRIME garagedeur maakt gebruik van de isolerende eigenschappen van het INNOVO-paneel en de geïntegreerde afdichtingssystemen, waardoor warmteverlies in de meest gevoelige delen van het deurblad wordt vermeden.

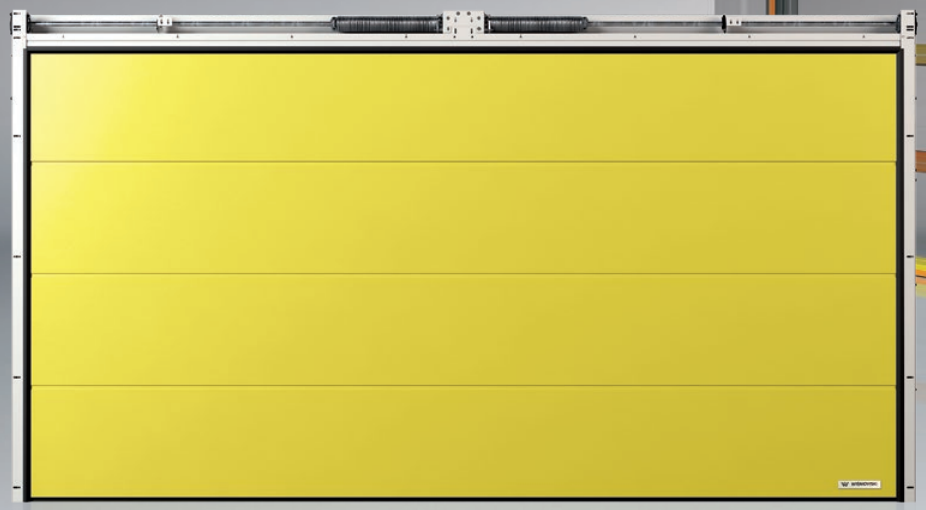

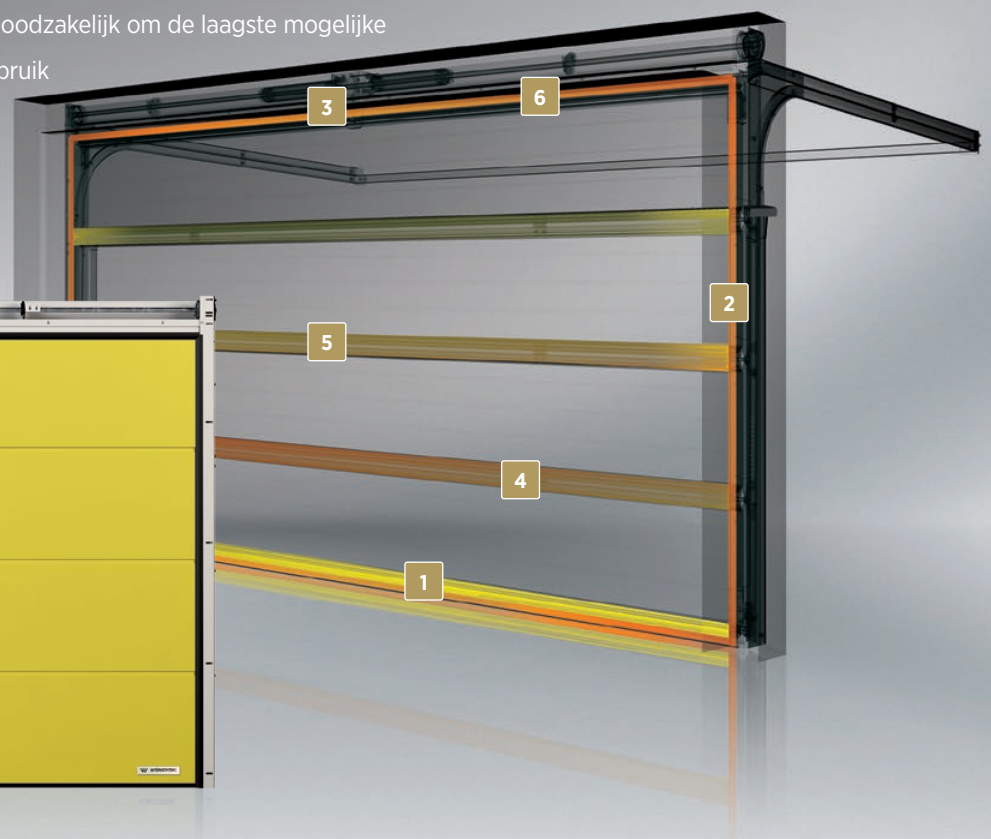

Dubbele bodemafdichting

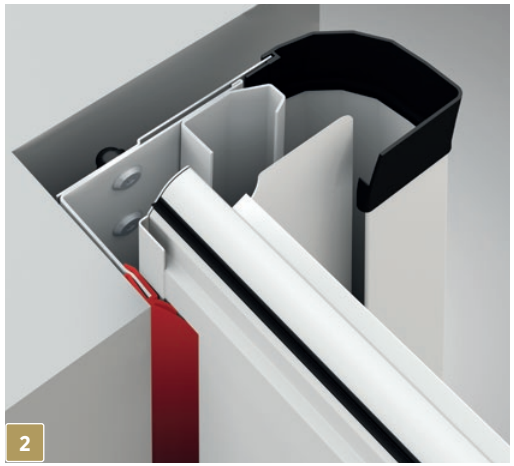

Dubbele lipafdichting langs de omtrek

Bovenafdichting in de afdekplaat

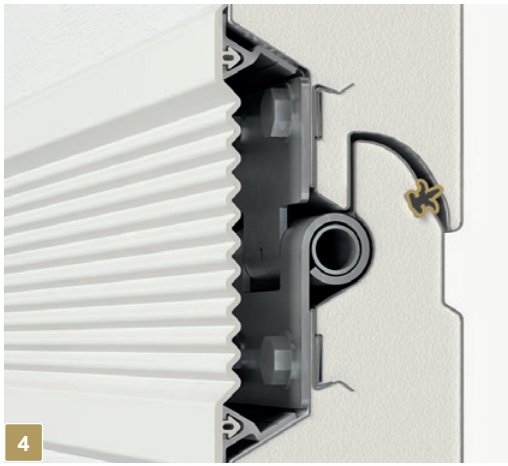

Afdichtingen tussen de panelen

Flexibele afdekkingen tussen de panelen

Extra afdichting in het aluminium bovenprofiel

Renovatieoplossingen

Het doel van de modernisering is vooral om de functionele eigenschappen van bestaande gebouwen aan te passen aan de huidige behoeften van de gebruikers. Meestal is modernisering ook bedoeld om de esthetische waarden van het gebouw te verhogen.

Onze vernieuwingsoplossingen maken het mogelijk om in de garageopening sectionaaldeuren te installeren, ongeacht de bouwomstandigheden, zelfs bij gebrek aan een dorpel of zijdelingse ruimte. Dankzij deze oplossingen worden de gebruiks-waarden van de garage verhoogt en wint de garage op vlak van esthetiek.

UniPro **RenoSystem**

RenoSystem is het antwoord op de behoeften van gebouwen die bestemd zijn voor renovatie.
De constructie werd opgebouwd uit speciaal ontworpen kozijnen, aangepast voor de montage in openingen zonder dorpel of zijdelingse ruimte of bij ongelijke muren. De afdekkappen maken deel uit van de constructie en zijn vervaardigd in de kleur van het deurblad, wat zorgt voor een esthetisch uitzicht van de poort, zonder extra afwerkingswerk.

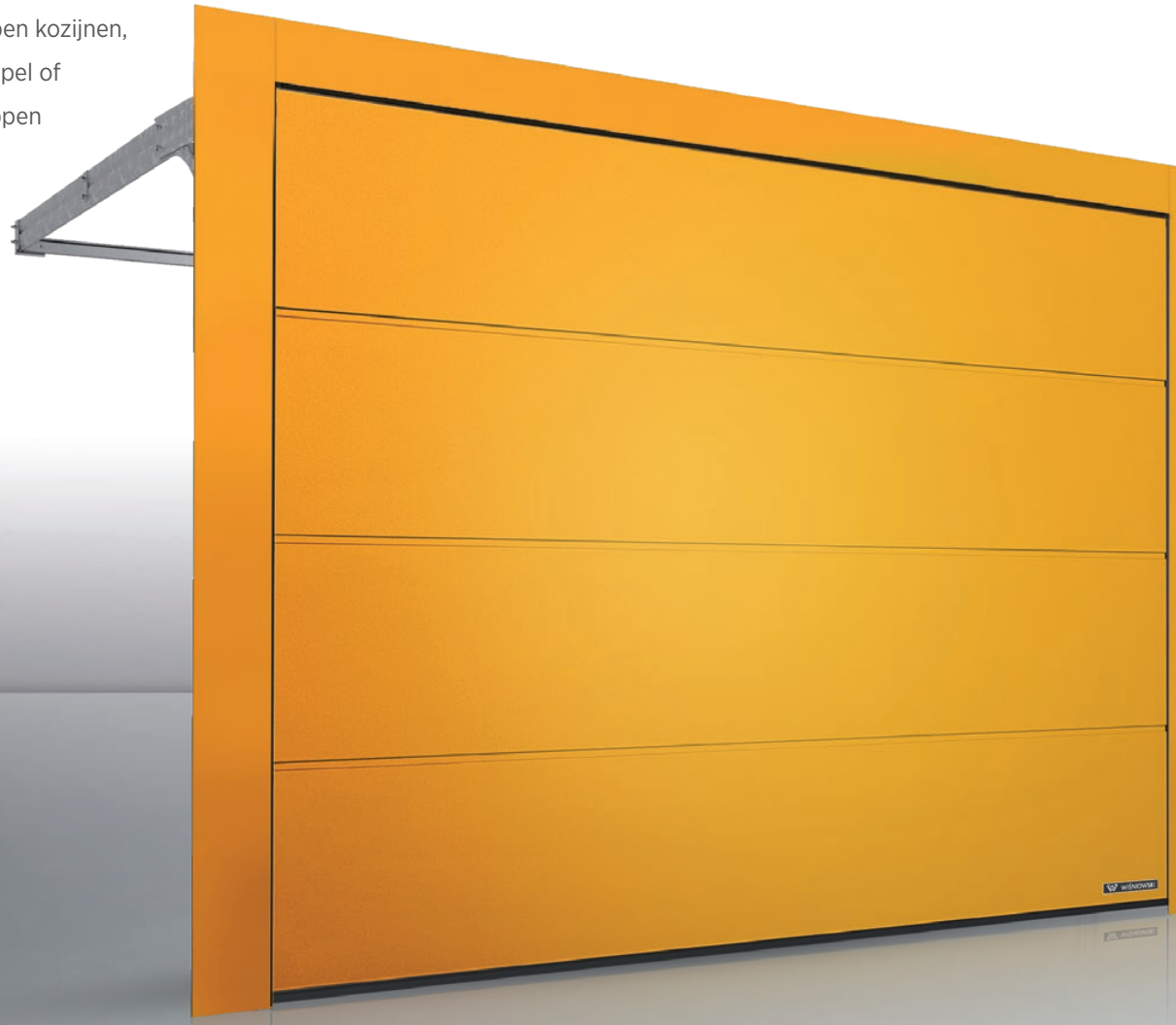

UNIVERSELE MONTAGE

RenoSystem lost veel potentiële situaties op die zich voordoen tijdens het vervangen van een garagedeur. De constructie wordt rechtstreeks aan het bestaande oppervlak gemonteerd met behulp van hoeksteunen, die samen met de afdekkappen fungeren als vervanger voor de ontbrekende wandelementen.

Montagewijze bovenlatei **Montagewijze kozijn**

Montage achter de opening - afdekkap achter de opening

Montage in de opening - afdekkap in de opening

Montage in de opening - afdekkap voor de opening

UniPro **SNP 2.0**

De sectionaalpoort UniPro SNP 2.0 en SSt 2.0 is voornamelijk bestemd voor objecten met een lage dorpel, waar geen ruimte is voor torsieveren en met weinig zijdelingse ruimte, waardoor de montage van standaardoplossingen onmogelijk is. De poort wordt ook gebruikt bij renovatie, vooral wanneer de garageopening niet goed is afgewerkt. UniPro SNP 2.0 en SSt 2.0 heeft een speciaal ontworpen systeem van looprails en frames (in de kleur van de poort) waarmee u de instellingen van de poort tijdens de montage kunt aanpassen. Dankzij de bewezen constructie is dit een betrouwbare oplossing die eenvoudig te monteren is, wat zich direct vertaalt in besparingen in tijd en geld voor de investeerder.

Zijafdichting + afwerkingsplaat aan frame in de kleur van de poort

Looprails vastgeschroefd aan het frame

UNIVERSELE MONTAGE

SSt 2.0 versie

Universele montagemethode

Markering 950 mm

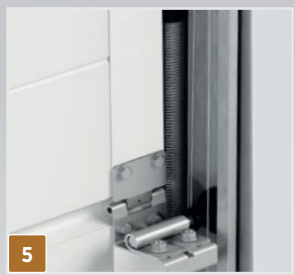

Trekveersysteem

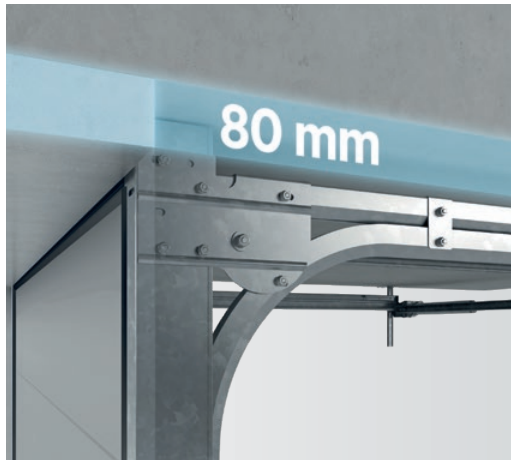

Dorpel met een hoogte van 80 mm

UniPro **Nano80**

De constructie van de poort **UniPro Nano80** is aangepast aan de bouwomstandigheden, waarbij een lage dorpel het onmogelijk maakt om een automatische poort te monteren. Dankzij de speciaal geprofileerde geleiders kan de automatische poort UniPro Nano80 gebruikt worden bij **dorpels met een hoogte van 80 mm**, wat het comfort van de garagegebruikers verhoogt. Een verscheidenheid aan ontwerpen, evenals een rijk kleurenpallet zullen u toelaten om de poort aan de traditionele en moderne gebouwen aan te passen.

N=80
mm

DORPEL

Montageconstructie voor sectionaalpoorten

Het is een moderne en functionele oplossing, die het gebruik van sectionaalpoorten mogelijk maakt, ongeacht de bouwomstandigheden van de garage. Als raamwerk vervangt het de ontbrekende elementen van de dorpel of de zijdelingse ruimten waarop de structurele elementen van de poort worden ondersteund. De structuur is gemaakt van corrosiebestendig gegalvaniseerd staal, en dankzij de mogelijkheid om afdekplaten in de kleur van de poort te gebruiken, behoudt de ingang van de garage al haar esthetische waarden.

Renovatie afdekplaten

Ze maken het mogelijk om de volledige voorkant van het gebouw af te stemmen op het ontwerp van het poortblad.
Het is een ideale oplossing voor eigenaars van meerdere garageplaatsen, maar ook voor mensen die een consistent geheel van de garage en het woongebouw belangrijk vinden

Renovatie afwerkingsplaten

Bij het vervangen van de garagepoort kan de garageopening beschadigd raken.
In dat geval kunnen afwerkingsplaten gemaakt in de kleur van de poortvleugel de schade of lelijke elementen van de gebouw-structuur verbergen.

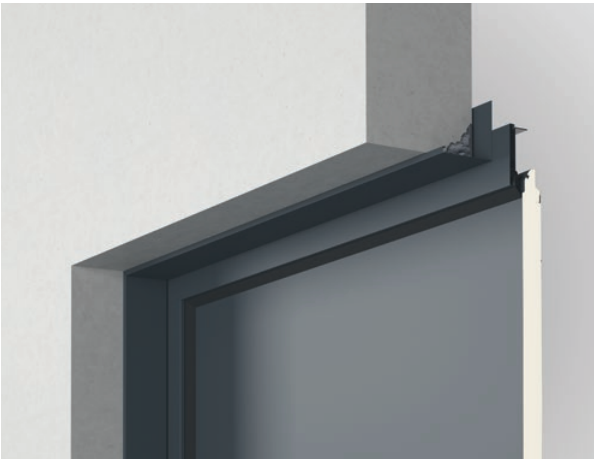

Renovatie afwerkingsplaat - optie

Thermische-afwerkings **afdichting**

Maakt het mogelijk om de garageopening, welke geïsoleerd is met bijvoorbeeld een laag geschuimd polystyreen of styrodur, esthetisch af te werken, en de ruimte die is ontstaan tussen de isolatie en het oppervlak van het poortblad te elimineren, wat een invloed heeft op de verbetering van de thermische isolatie.

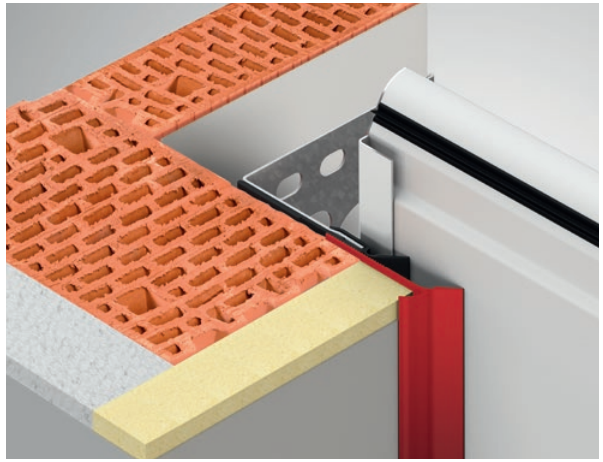

Thermische-afwerkingsafdichting - optie

Structuren, uitvoeringsopties, kleuren.

WIŚNIOWSKI

STRUCTUUR

Woodgrain

Smoothgrain

Sandgrain

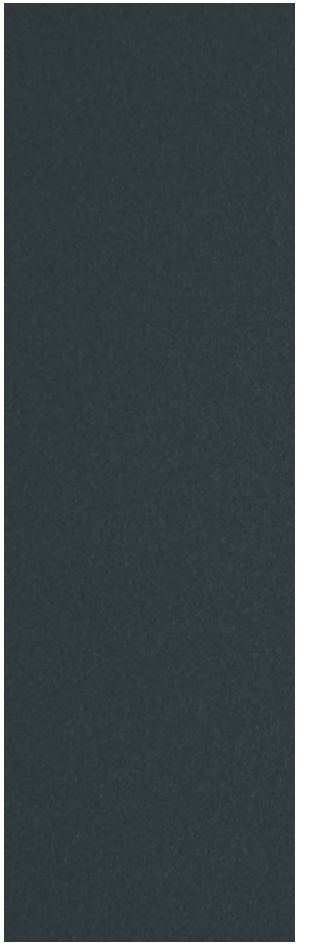

Silkline

Micro profilering

DESIGNS

Deur uit panelen zonder profilering (Vlak)

Deur uit panelen met brede profilering

Deur uit panelen met smalle profilering

Deur uit panelen met cassette-profilering

Deur uit panelen met Micro profilering

BEGLAZING

Deur met raampjes - type A-1

Deur met raampjes - type C-1

Deur met raampjes - type E-1

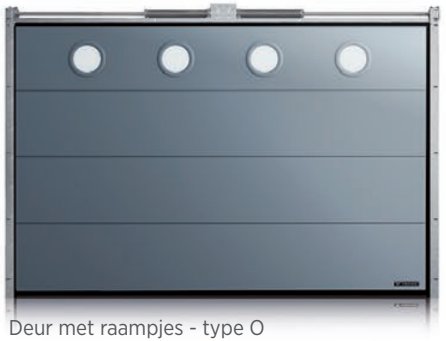
Deur met raampjes - type O

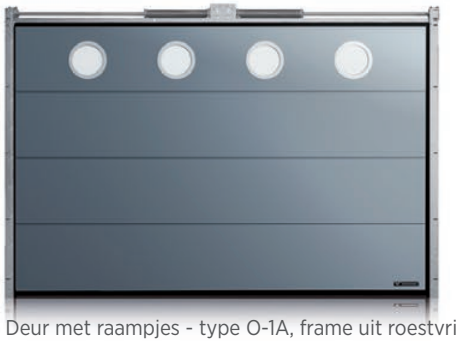
Deur met raampjes - type O-1A, frame uit roestvrij staal

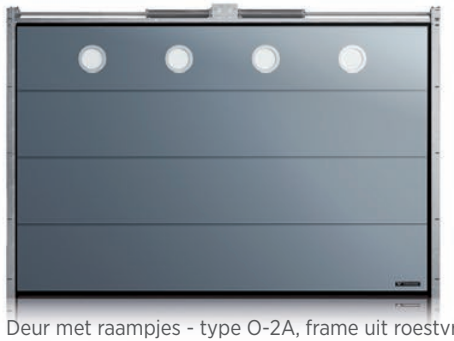
Deur met raampjes - type O-2A, frame uit roestvrij staal

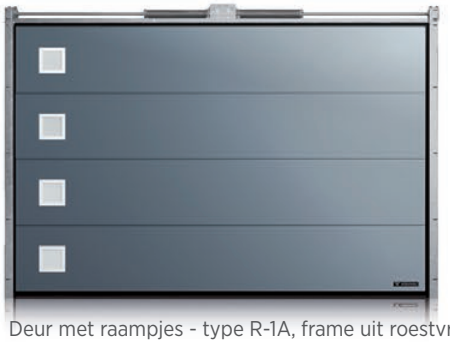

Deur met raampjes - type R-1A, frame uit roestvrij staal

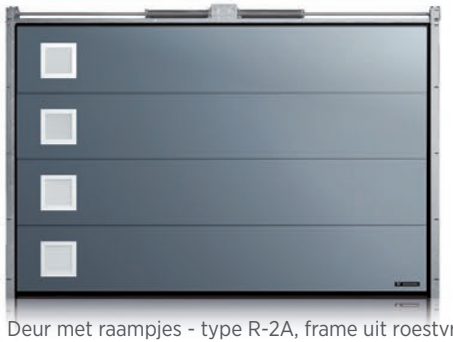

Deur met raampjes - type R-2A, frame uit roestvrij staal

Deur met raampjes - type W3-1

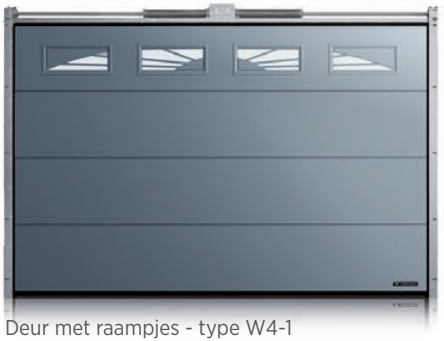

Deur met raampjes - type W4-1

Deur met raampjes - type W5-1

Deur met raampjes - type W6-1

DECORATIEVE TOEPASSINGEN

Type Ap-1

Type Ap-2

Type Ap-3

Type Ap-4

Type Ap-5

Type Ap-6

Type Ap-7 in de deur met panelen zonder profilering

Type Ap-7 in de deur met panelen met hoge profilering

UITVOERINGSOPTIES

Deur met beglazing VISUAL
- beschikbaar voor poorten met een breedte tot So=3000 [mm].

Deur met beglazing HORIZON
- in een poort tot So=5250 [mm] breed

Deur met beglazing uit aluminium paneel

Deur met loopdeur

Deur met ventilatiepaneel - geperforeerde staalplaat

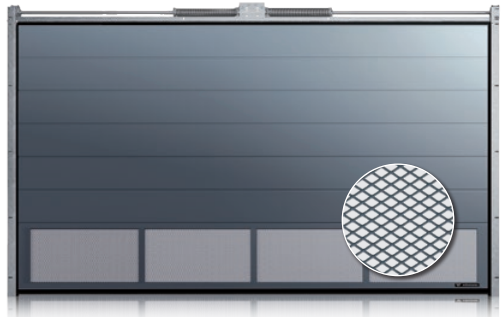

Deur met ventilatiepaneel - strekmetaal

TYPES **ZIJDEUREN**

Zijdeur uit panelen met vlakke profilering

Zijdeur uit panelen met brede profilering

Zijdeur uit panelen met smalle profilering

Zijdeur uit panelen met cassette-profilering

Zijdeur uit panelen met micro profilering

Zijdeur met
beglazing A-1

Zijdeur met
applicatie Ap-4

Bonte
kleurenpracht

Kleur is de eerste eigenschap waarop onze zintuigen reageren. We hebben ervoor gezorgd dat al onze klanten de vrijheid krijgen om kleuren te kiezen. De mogelijkheid om de deuren te vervaardigen in elke RAL-kleur en houtimmitatiekleuren, gecombineerd met het aanbod structuren en extra decoratieve elementen, biedt honderden oplossingen waardoor er voor elk wat wils is.

RAL-kleuren, fineerhout, staal en andere oppervlaktes

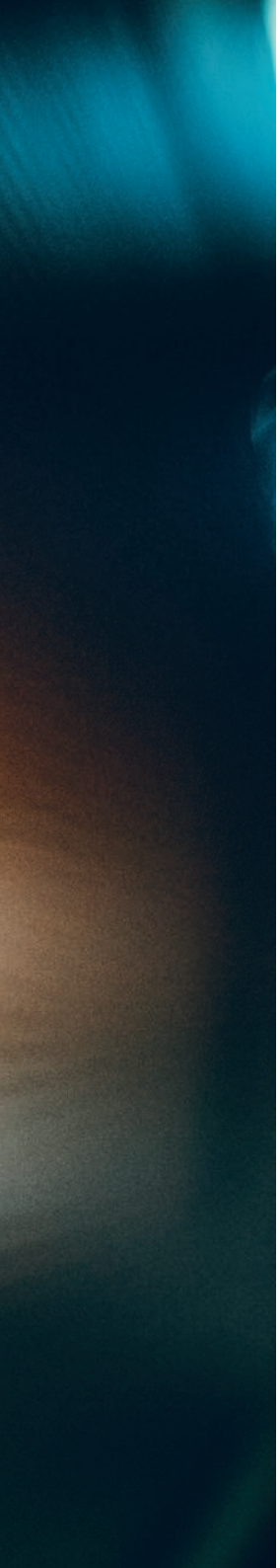

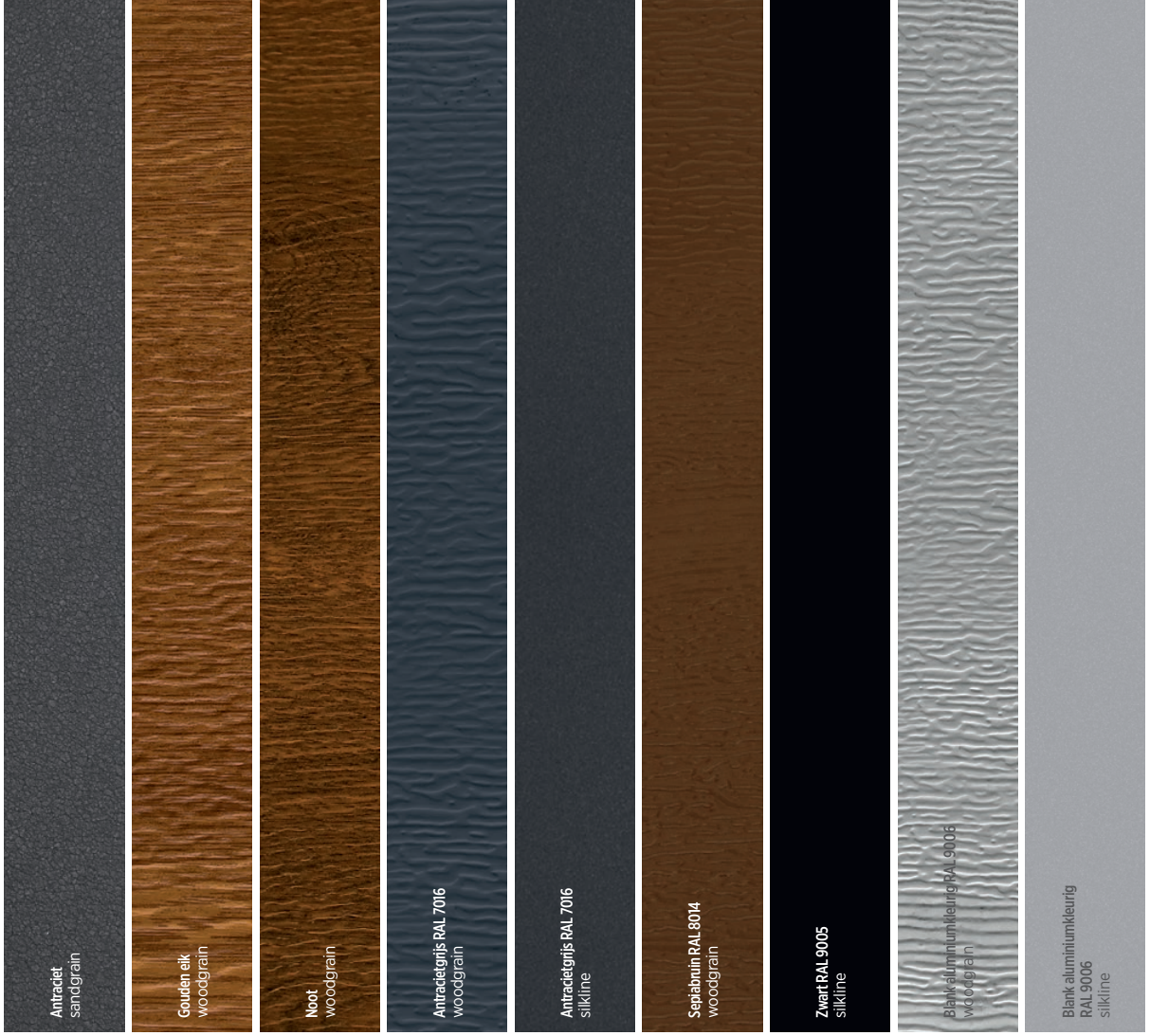

	Antraciet sandgrain	Gouden eik woodgrain	Noot woodgrain	Antracietgrijs RAL 7016 woodgrain	Antracietgrijs RAL 7016 silkline	Sepiabruin RAL 8014 woodgrain	Zwart RAL 9005 silkline	Blank aluminiumkleurig RAL 9006 woodgrain	Blank aluminiumkleurig RAL 9006 silkline	Verkeerswit RAL 9016 woodgrain	Verkeerswit RAL 9016 silkline
VLAKKE PROFILERING	● ▲ ■	■	■	■	● ▲ ■	■	■			■	● ▲ ■
BREDE PROFILERING	● ▲ ■	■	■	■	● ▲ ■	■	■			■	● ▲ ■
SMALLE PROFILERING		■	■	■	■	■		■		■	
MICRO PROFILERING					■				■		
CASSETTE-PROFILERING		■								■	

● PRIME
▲ UniTherm
■ UniPro

Alle panelen van de sectionaalpoorten in de structuur woodgrain en silkline zijn beschikbaar in elke RAL-kleur.

	Gouden elk smoothgrain	Noot smoothgrain	Antracietgrijs 701605-167 smoothgrain	Crèmewit 137905-167 smoothgrain	Grachtengroen 612505-167 smoothgrain	Metbrush silver F436-1002 smoothgrain	Zilvergrijs 116700 smoothgrain	Wit 915205-168 smoothgrain	Chocoladebruin 887505-1167 smoothgrain	Alux zilvergrijs 436-1014 smoothgrain	AnTEAK 32410O2-195 smoothgrain	Donkere elk 2052089-167 smoothgrain
VLAKKE PROFILERING	● ▲ ■	● ▲ ■	● ▲ ■	● ▲ ■	● ▲ ■	● ▲ ■	● ▲ ■	● ▲ ■	● ▲ ■	● ▲ ■	● ▲ ■	● ▲ ■
BREDE PROFILERING	● ▲ ■	● ▲ ■	■	■	■	■	■	■	■	■	■	■
SMALLE PROFILERING												
MICRO PROFILERING												
CASSETTE-PROFILERING												

● PRIME
▲ UniTherm
■ UniPro

Alle panelen van de sectionaalpoorten in de structuur woodgrain en silkline zijn beschikbaar in elke RAL-kleur.

	Sheffield oak light F 456-3081 Smoothgrain	Sheffield oak grey F 436-3086 Smoothgrain	Brush schwarzbraun F436-1023 smoothgrain	Earl platin 119500 smoothgrain	Black ulti-mat PX47097 smoothgrain	Woodec Turner Oak Malt F4703001 smoothgrain	Woodec Sheffield Oak Alpine F4703002 smoothgrain	Woodec Sheffield Oak Concrete F4703003 smoothgrain	Umbragrau F436-60657 smoothgrain	Fenstergrau F436-6066 smoothgrain	Cremeweiss F456-6001 smoothgrain	Anthrazitgrau F436-6003 smoothgrain
VLAKKE PROFILERING	● ▲ ■	● ▲ ■	● ▲ ■	● ▲ ■	● ▲ ■	● ▲ ■	● ▲ ■	● ▲ ■	● ▲ ■	● ▲ ■	● ▲ ■	● ▲ ■
BREDE PROFILERING	● ▲ ■	● ▲ ■	■	■	■	■	■	■	■	■	■	■
SMALLE PROFILERING												
MICRO PROFILERING												
CASSETTE-PROFILERING												

● PRIME
▲ UniTherm
■ UniPro

			■	● ▶ ■	**Donkergrijze zijde** 4367003 smoothgrain
			■	● ▶ ■	**Gouden eik** 2178001-167 smoothgrain
			■	● ▶ ■	**Noot** 2178007-167 smoothgrain
			■	● ▶ ■	**Antraciet Quartz Matt** F4701014 smoothgrain
			■	● ▶ ■	**Woodec Turner Oak Toffe** F4703004 smoothgrain
■	■		● ▶ ■	● ▶ ■	**Modern White** silkline
	■		■	■	**Modern White** woodgrain
■	■		● ▶ ■	● ▶ ■	**Modern Black** silkline
	■		■	■	**Modern Black** woodgrain

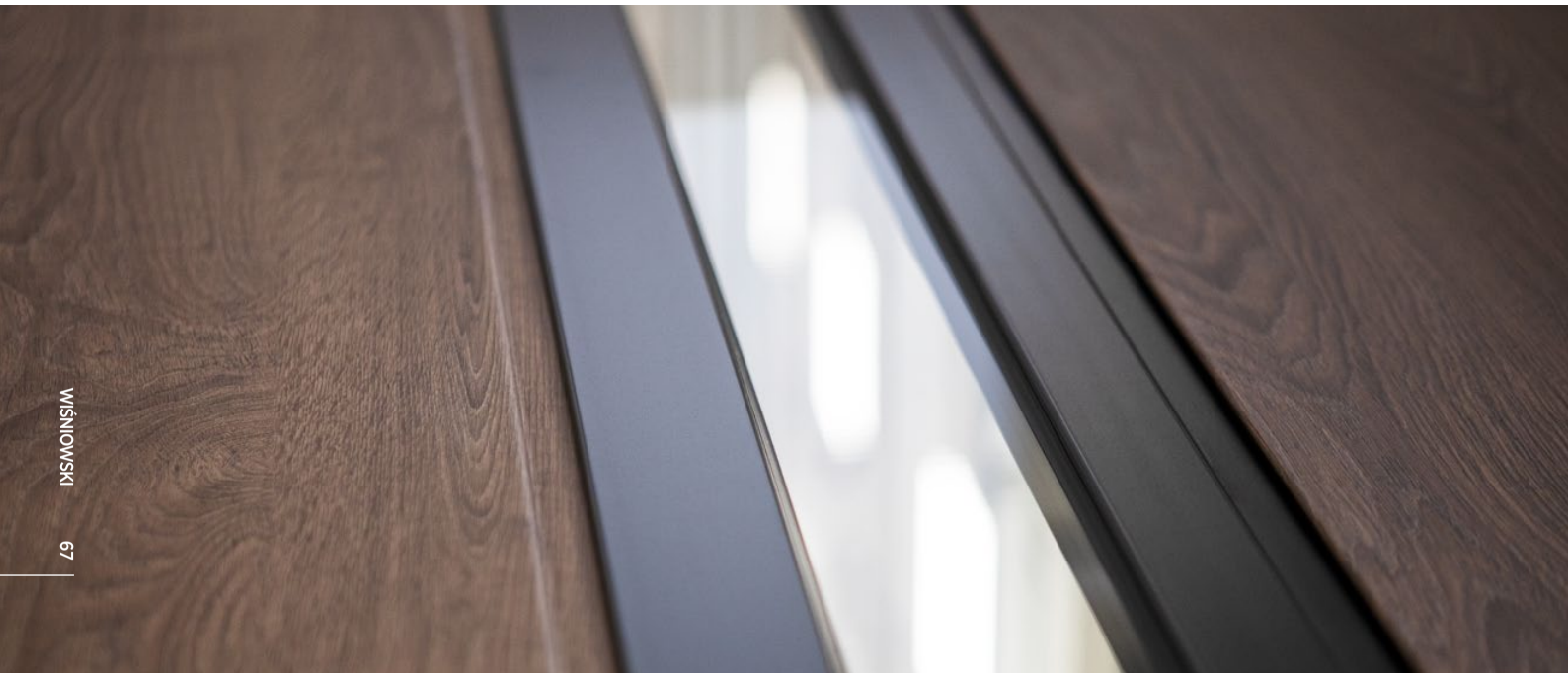

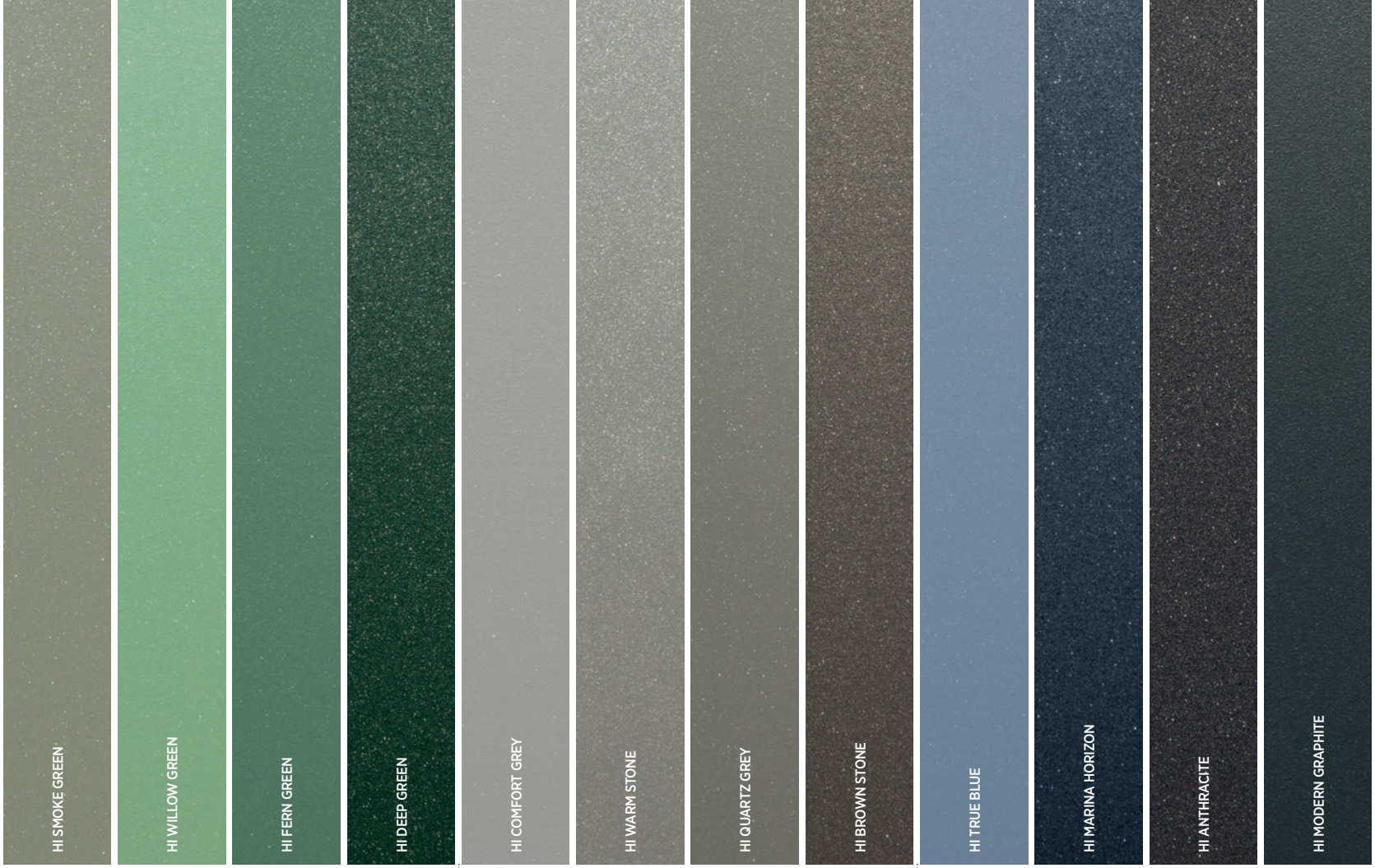

	HIEARTH				HI STONE				HI STEEL			
VLAKKE PROFILERING	● ▲ ■	● ▲ ■	● ▲ ■	● ▲ ■	● ▲ ■	● ▲ ■	● ▲ ■	● ▲ ■	● ▲ ■	● ▲ ■	● ▲ ■	● ▲ ■
BREDE PROFILERING	● ▲ ■	● ▲ ■	● ▲ ■	● ▲ ■	● ▲ ■	● ▲ ■	● ▲ ■	● ▲ ■	● ▲ ■	● ▲ ■	● ▲ ■	● ▲ ■
SMALLE PROFILERING	■	■	■	■	■	■	■	■	■	■	■	■
MICRO PROFILERING												
CASSETTE-PROFILERING												

● PRIME
▲ UniTherm
■ UniPro

HI MOODY CORAL

HI FLAME RED

HI MODERN MAROON

HI DEEP BROWN

HI RUBY

● ▲ ■	● ▲ ■	● ▲ ■	● ▲ ■
● ▲ ■	● ▲ ■	● ▲ ■	● ▲ ■
■	■	■	■

NIEUWE KLEUREN

HOME INCLUSIVE 2.0

KLEURCOLLECTIE HOME INCLUSIVE 2.0

Geef uw eigendom een uniek karakter dankzij het unieke diepte-effect van de kleuren HI 2.0

COLLECTIE **DEURKRUKKEN**

Deurkruk KL-2, kleur: RAL 9006

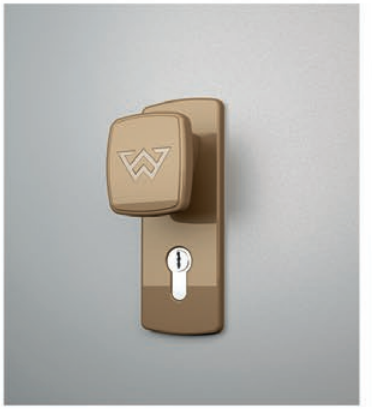

Deurkruk KL-2, kleur: RAL 1036

Deurkruk KL-2, kleur: RAL 1035

Deurkruk KL-2, kleur: RAL 7048

Deurkruk KL-2, kleur: RAL 9016

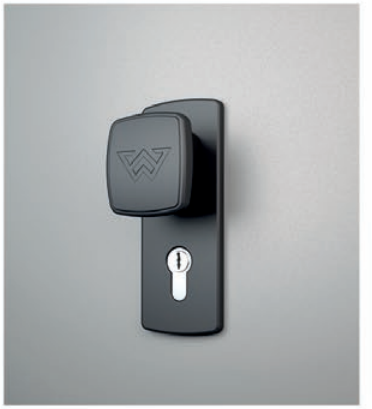

Deurkruk KL-2, kleur: RAL 9005

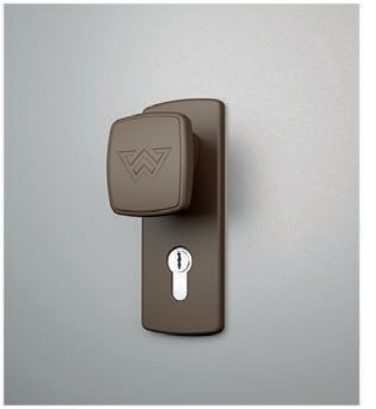

Deurkruk KL-2, kleur: RAL 8014

Automatische **garagedeuren**

Een automatische garagedeur biedt u comfort en veiligheid. Met precisie ontworpen en geconfigureerd met een betrouwbaar aandrijfsysteem, vormt ze een compleet apparaat dat uw dagelijks leven makkelijker en beter maakt. De documentatie vormt een garantie die bevestigt dat de deur voldoet aan alle eisen op vlak van functionaliteit en veiligheid. Het belangrijkste is de CE-markering voor een deur die door een aandrijving wordt bestuurd, die de conformiteitsverklaring met de relevante Europese normen bevestigt.

De EXTENDED CARE garantie verzekert een professioneel toezicht op de automatische poort en de efficiënte werking ervan. Hiermee kunt u de standaardgarantie voor het complete product - de automatische sectionaalpoort - uitbreiden:

- tot 5 jaar in de fabriek geconfigureerd met een METRO-aandrijving,
- tot 3 jaar in de fabriek geconfigureerd met een MOTO-aandrijving,

Garantie EXTENDED CARE
maakt het mogelijk om de standaardgarantie te verlengen tot:

- 5 jaar voor een compleet product - automatische sectionaalpoort, vooraf geconfigureerd met een METRO-aandrijving,
- 3 jaar voor een compleet product - automatische sectionaalpoort, vooraf geconfigureerd met een MOTO-aandrijving.

smart
CONNECTED

GUN UZELF COMFORT EN VEILIGHEID

De intelligente smartCONNECTED-technologie introduceert de automatische sectionaaldeuren van WIŚNIOWSKI in de volgende fase van productontwikkeling en past ze toe aan de steeds meer veeleisende klanten. Enerzijds is het mogelijk om deze apparaten te bedienen met een smartphone, en anderzijds krijgt u volledige controle en contact met uw huis vanop elke plaats ter wereld.

De moderne, veilige en betrouwbare radiotechnologie io-homecontrol maakt het mogelijk om de aandrijving Metro SMART io aan te sluiten op het systeem smartCONNECTED van het merk WIŚNIOWSKI en TaHoma Switch van het merk Somfy, waardoor de aandrijving extra functies krijgt door de garagepoort te verbinden met andere intelligente apparaten in huis.

Ik ben
smartCONNECTED

De functionaliteit die onder de naam smartCONNNECTED schuilt is een investering die de hele familie ten goede komt, omdat de toegang tot het huis dan niet meer afhankelijk is van een zware sleutelbos. Ouders kunnen hun kind binnenlaten zonder het kantoor te verlaten of in een paar seconden op hun smartphone controleren of de toegangspoort gesloten is. Bovendien leert het intelligente huis met behulp van algoritmes zelf de levensstijl van zijn bewoners kennen en onthoudt het voor hen om basisactiviteiten uit te voeren, zoals het openen en sluiten van de rolluiken, of - dankzij de functie geolokalisatie - de poort te openen net voor u uw eigendom nadert.

smart
CONNECTED

GUN UZELF COMFORT
EN VEILIGHEID

- Bedien poorten, ramen, deuren en rolluiken vanop afstand.
- Open poorten zonder afstandsbediening.
- Beheer uw huis met een stemassistent.

CREËER EEN RUIMTE in uw huis.

BEDIEN verlichting en rolluiken **IN GROEP**

BEDIEN EEN INDIVIDUEEL apparaat.

Creëer uw **EIGEN** bedieningS**CENARIO'S**.

WIŚNIOWSKI POWERED BY somfy.

SmartCONNECTED introduceert automatische sectionaalpoorten van WIŚNIOWSKI in de volgende fase van productontwikkeling en past ze aan de steeds veeleisender wordende klanten aan. Enerzijds is het mogelijk om deze apparaten te bedienen met een smartphone, anderzijds biedt het een volledige controle en contact met uw woning vanop elke plaats ter wereld.
io-homecontrol® maakt een draadloze verbinding met de aandrijving Metro SMART io mogelijk met een smart home systeem dat wordt aangestuurd door de centrale smartCONNECTED Box van het merk WIŚNIOWSKI en de centrale TaHoma Switch van het merk Somfy. Het creëeren van een uitgebreid intelligent huis betekent een aantal voordelen en extra functies die elke dag voor gemak zullen zorgen.

Aandrijving
METRO

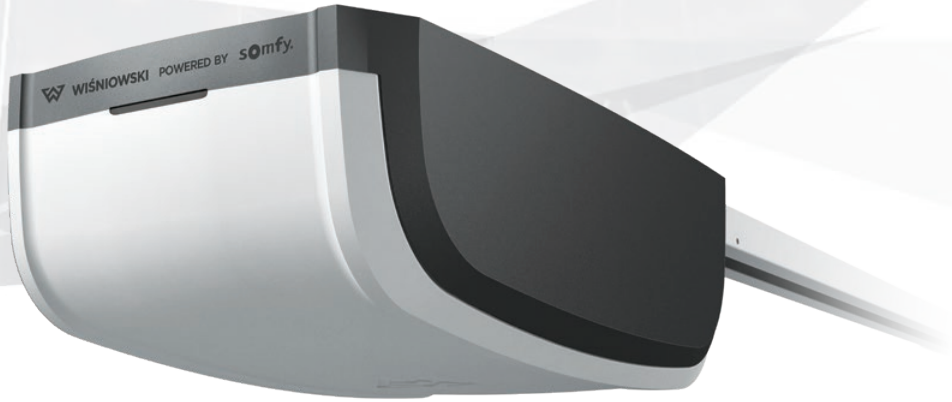

METRO is een aandrijving van de nieuwe generatie. Een harmonieuze combinatie van kracht, schoonheid en betrouwbaarheid, ontworpen conform de prestaties van de nieuwste technologieën. METRO ontstond dankzij de samenwerking van de merken **WIŚNIOWSKI** en **Somfy** – wereldleider in de productie van automatisering en oplossingen voor intelligente besturing van huishoudelijke apparaten. METRO beschikt over uitzonderlijke technische parameters die ingesloten zijn in een behuizing die ontworpen werd volgens de stilistische normen van het merk WIŚNIOWSKI.

4-kanaals
afstandsbediening
PULSAR

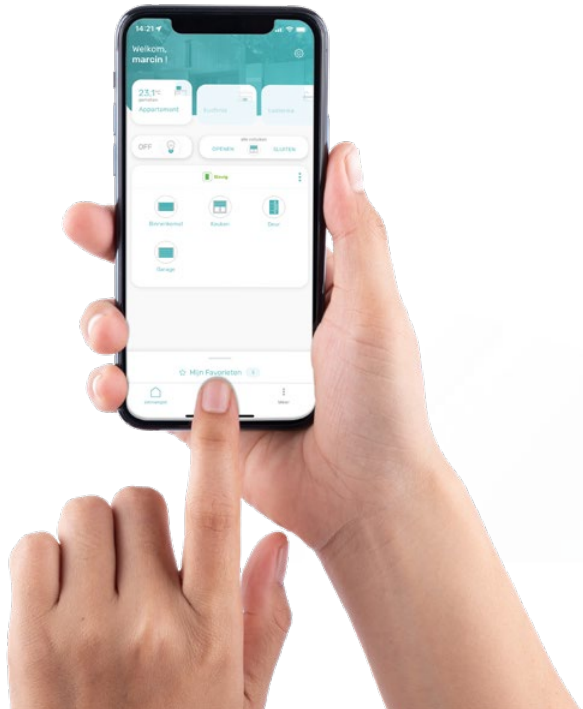

io homecontrol®

smart **CONNECTED**

METRO, MOTO
TECHNISCHE GEGEVENS

WIŚNIOWSKI POWERED BY somfy

		Moto RTS	Metro RTS	Metro SMART io
Toepassing	sectionaalpoorten	•	•	•
	kantelpoorten	•	•	•
Eenvoudige programmering		•	•	•
Automatische selectie van bedrijfsparameters		•	•	•
Mogelijkheid tot configuratie		•	•	•
Display		•	•	–
Veiligheid	Obstakeldetectie	•	•	•
	Fotocellen	•	•	•
Radiotechnologie	RTS	•	•	–
	io	–	–	•
Noodstroomvoorziening		•	•	•
Cyclusteller		–	•	–(2)
Ingebouwde signalisatielamp		•	•	•
Extra beveiliging	Mechanische loopwagen-vergrendeling	•	•	•
Onafhankelijke, extra externe lamp		•	•	•
Registratie van recente storingen		–	•	–(2)
Afstelbare cilinderkop van 90°		•	•	•
Stalen rail met ketting of riem		•	•	•
Intelligente technologieën	Ri-Co	•	•	•
	smartCONNECTED Box	–	–	•
	TaHoma Switch	•(1)	•(1)	•
Ventilatiefunctie garage		–	–	•
Bediening op afstand		2-kanaalszender PULSAR	4-kanaalszender PULSAR	mobiele applicatie

(1) Bediening zonder terugkoppeling.
(2) Enkel met behulp van het apparaat Set&Go

io homecontrol® is een moderne, veilige en betrouwbare radiotechnologie van Somfy, die het bedienen van apparaten in het "smart home"-concept mogelijk maakt. Dankzij het gebruik ervan ontvangt de aandrijving niet enkel commando's van de stuurprogramma's, maar hij heeft ook de mogelijkheid om terug te koppelen. De technologie io-homecontrol maakt het mogelijk om de aandrijving Metro SMART io aan te sluiten op het systeem TaHoma en smartCONNECTED Box, waardoor de aandrijving extra functies krijgt die de garagepoort verbindt met andere intelligente huishoudelijke apparaten in huis.

Aandrijving **MOTO**

MOTO is een aandrijving die een betrouwbare werking biedt met functies die kenmerkend zijn voor economische aandrijvingen.
Belangrijkste kenmerken en functies:

- eenvoudige programmering, start op in minder dan 60 seconden,
- amperometrische obstakeldetectie,
- RTS-radio,
- ingebouwde LED-indicatielamp,
- kettingrail,
- twee soorten aandrijvingen,
- mogelijkheid om een externe signalisatielamp aan te sluiten,
- mogelijkheid om fotocellen aan te sluiten,
- mogelijkheid om een noodstroombatterij aan te sluiten,.

2-kanaalszender
PULSAR RTS

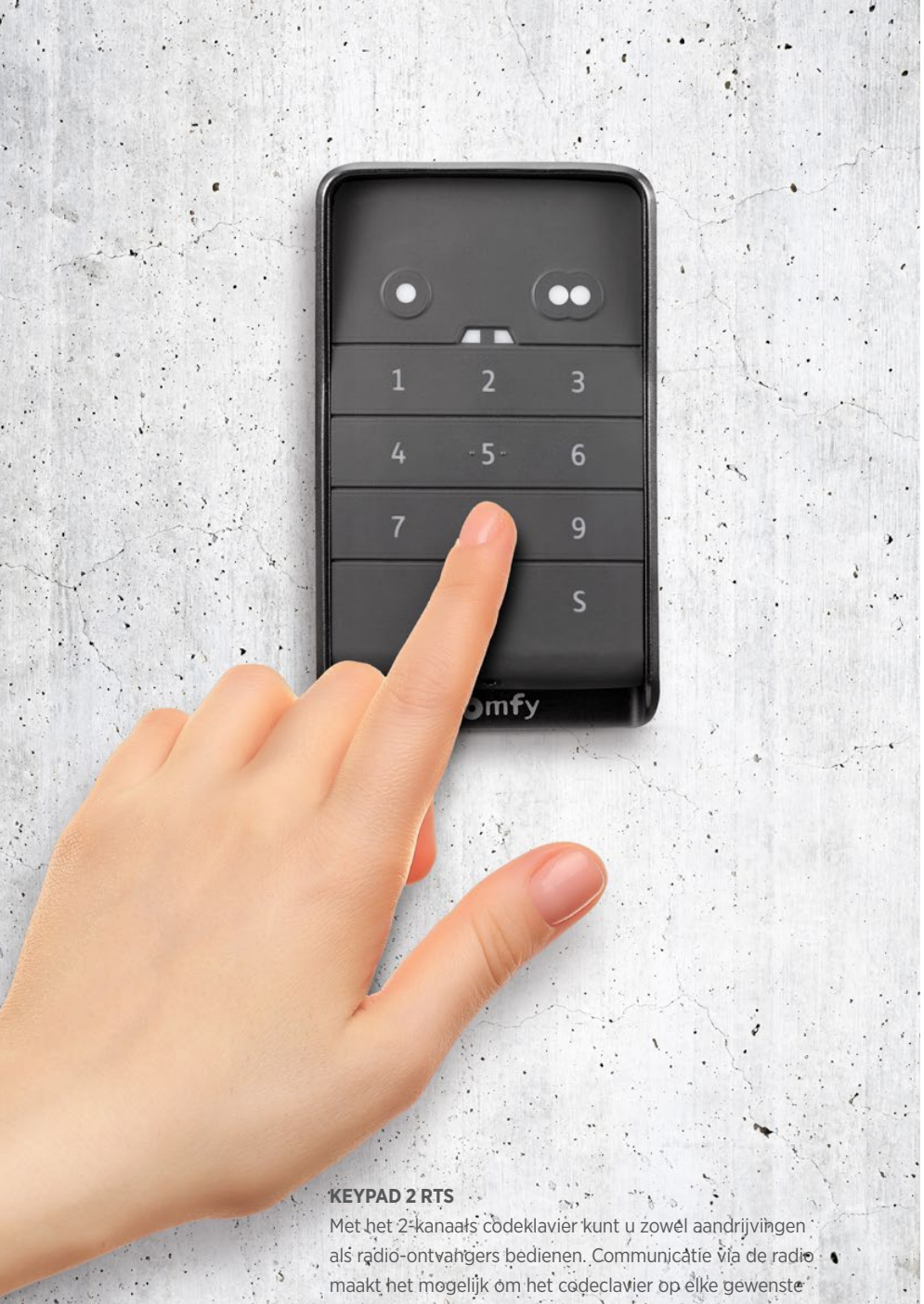

KEYPAD 2 RTS
Met het 2-kanaals codeklavier kunt u zowel aandrijvingen als radio-ontvangers bedienen. Communicatie via de radio maakt het mogelijk om het codeklavier op elke gewenste plaats te monteren en vereist geen bekabeling.

ACCESSOIRES VOOR GEAUTOMATISEERDE **GARAGEDEUREN**

Extra uitrustingsmogelijkheden voor automatische deuren verhogen aanzienlijk de veiligheidsstandaarden en het comfort.

Set&Go
is een apparaat dat de gebruiker door alle configuratiefases van de automatisering io-homecontrol leidt. Het apparaat bestaat uit een antenne en een computerapplicatie.

KEYPAD 2 io
maakt het mogelijk om aandrijvingen te bedienen die functioneren via de radio io, met de mogelijkheid om twee apparaten aan te sluiten. Het is een draadloos apparaat, dat op het oppervlak gemonteerd wordt en vereist geen bekabeling. Het codeklavier werkt op batterijen en beschikt over verlichte toetsen.

Wandzender RTS
met de 3-kanaals zender kunt u zowel aandrijvingen als radio-ontvangers bedienen. Radiocommunicatie maakt het mogelijk om de zender op elke gewenste plaats te monteren en vereist geen bekabeling.

Externe radio-ontvanger
maakt het mogelijk om aandrijvingen te bedienen met behulp van de Pulsar-zender. Het is een 2-kanaalsapparaat waarmee u tot 16 zenders kunt programmeren.

Mechanische loopwagen vergrendeling
is een extra beveiliging die aan de loopwagen is gemonteerd en de veiligheid van de deur vergroot.

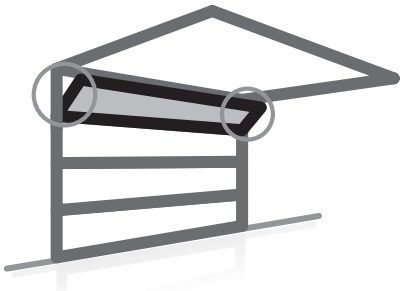

Ventilatiefunctie garage
kan worden uitgevoerd door het bovenste paneel te kantelen zonder de poort te openen. Het onderste paneel grenst aan de vloer.

Signalisatielamp
werkt samen met de aandrijving METRO en MOTO.

Noodstroomvoorziening
is aangesloten op de aandrijving METRO en MOTO en maakt de nooduitvoering van meerdere cycli mogelijk.

Extern cijferslot
1-kanaals apparaat maakt het mogelijk om de deur te bedienen met een code. Wordt buiten aan het gebouw gemonteerd, vereist bekabeling.

Fotocellen
beschermen tegen een ongecontroleerde beweging van het deurblad, indien er zich in de dagmaat een obstakel bevindt.

INSPIRATIES

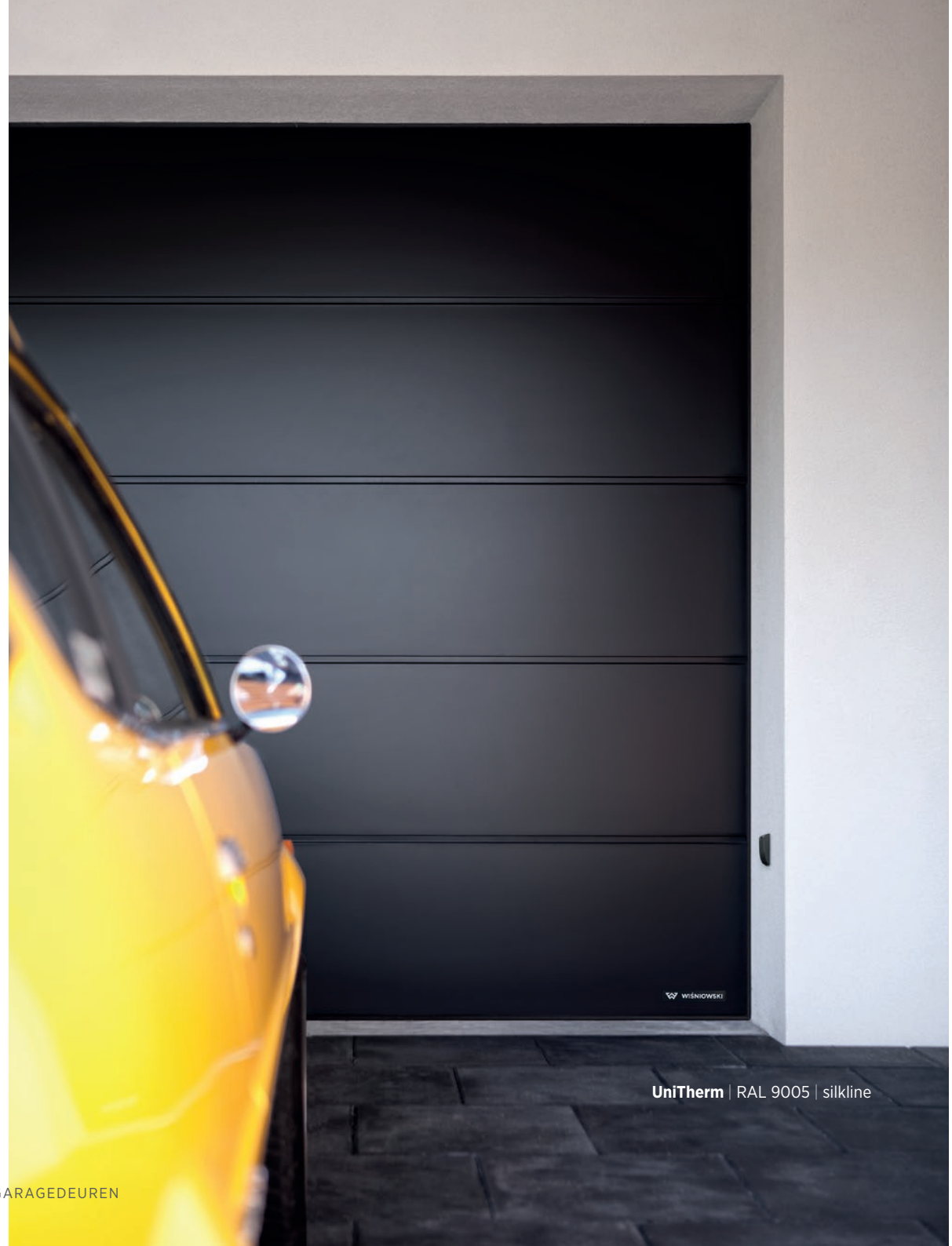

UniTherm | RAL 9005 | silkline

UniPro | HI MODERN GRAPHITE
LUX | AW.10.54 | HI MODERN GRAPHITE
CREO | 310 | HI MODERN GRAPHITE

INSPIRATIES

PRIME | Antracietgrijs | smoothgrain

UniPro | RAL 3000 | silkline
CREO | 345 | Sheffield oak light

INSPIRATIES

UniPro | RAL 7040 | woodgrain

PRIME | RAL 2011 | silkline

INSPIRATIES

UniTherm | Sheffield oak light | smoothgrain
CREO | 345 | Sheffield oak light

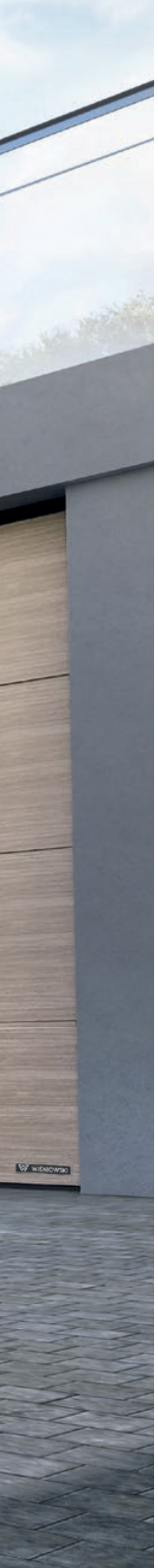

UniPro | Antraciet | sandgrain

INSPIRATIES

UniPro | Antraciet | sandgrain
DECO | 145 | RAL 7037 | mat structuur

PRIME | RAL 7035 | silkline
CREO | 321 | RAL 7035 | mat structuur

INSPIRATIES

Zijdeur | noot | smoothgrain

UniPro | RAL 7016 | silkline
Zijdeur | RAL 7016

INSPIRATIES

UniTherm | RAL 9016 | silkline
CREO | 331 | RAL 9016 | mat structuur

UniTherm | Natuureik | smoothgrain

UniTherm | HI MODERN GRAPHITE
CREO | 321 | HI MODERN GRAPHITE

INSPIRATIES

UniPro RenoSystem | RAL 9004 | silkline

UniTherm | Winchester | smoothgrain

INSPIRATIES

PRIME | RAL 7016 | silkline

Technische **informatie**

Warmtegeleidingscoëfficiënt U [W/m²K] voor **UniPro** sectionaaldeuren (paneel 40 [mm])

Breedte van de poort in [m]

Poorthoogte in [m]	2.250	2.375	2.400	2.500	2.600	2.750	3.000	3.250	3.500	3.750	4.000	4.250	4.500	4.750	5.000	5.250	5.500	6.000
2.000	1.3	1.3	1.3	1.3	1.3	1.3	1.3	1.3	1.3	1.3	1.3	1.3	1.3	1.3	1.3	1.2	1.2	1.2
2.100	1.3	1.3	1.3	1.3	1.3	1.3	1.3	1.3	1.3	1.3	1.3	1.2	1.2	1.2	1.2	1.2	1.2	1.2
2.125	1.3	1.3	1.3	1.3	1.3	1.3	1.3	1.3	1.3	1.3	1.2	1.2	1.2	1.2	1.2	1.2	1.2	1.2
2.200	1.3	1.3	1.3	1.3	1.3	1.3	1.3	1.2	1.2	1.2	1.2	1.2	1.2	1.2	1.2	1.2	1.2	1.2
2.250	1.3	1.3	1.3	1.3	1.3	1.3	1.2	1.2	1.2	1.2	1.2	1.2	1.2	1.2	1.2	1.2	1.2	1.2
2.375	1.3	1.3	1.3	1.3	1.3	1.3	1.2	1.2	1.2	1.2	1.2	1.2	1.2	1.2	1.2	1.2	1.2	1.2
2.500	1.3	1.3	1.3	1.3	1.3	1.3	1.2	1.2	1.2	1.2	1.2	1.2	1.2	1.2	1.2			
2.625	1.3	1.3	1.3	1.3	1.3	1.3	1.3	1.3	1.2	1.2	1.2							
2.750	1.3	1.3	1.3	1.3	1.3	1.3	1.2	1.2	1.2	1.2	1.2							
2.875	1.3	1.3	1.3	1.3	1.3	1.3	1.2	1.2	1.2	1.2								
3.000	1.3	1.3	1.3	1.3	1.3	1.3	1.2	1.2	1.2									

Warmtegeleidingscoëfficiënt U [W/m²K] voor **UniTherm en PRIME** sectionaaldeuren (INNOVO paneel 60 [mm])

Breedte van de poort in [m]

Poorthoogte in [m]	2.250	2.375	2.400	2.500	2.600	2.750	3.000	3.250	3.500	3.750	4.000	4.250	4.500	4.750	5.000	5.500	6.000
2.000	1.1	1.1	1.1	1.1	1.1	1.1	1.1	1.1	1	1	1	1	1	1	1	1	0.99
2.100	1.1	1.1	1.1	1.1	1.1	1.1	1	1	1	1	1	1	1	0.99	0.99	0.98	0.97
2.125	1.1	1.1	1.1	1.1	1.1	1.1	1	1	1	1	1	1	0.99	0.99	0.98	0.97	0.97
2.200	1.1	1.1	1.1	1.1	1	1	1	1	1	1	0.99	0.98	0.98	0.97	0.97	0.96	0.95
2.250	1.1	1.1	1.1	1	1	1	1	1	1	0.99	0.98	0.97	0.97	0.96	0.96	0.95	0.94
2.375	1	1	1	1	1	1	1	0.99	0.98	0.97	0.96	0.95	0.95	0.94	0.94	0.93	0.92
2.500	1.1	1.1	1.1	1.1	1.1	1.1	1.1	1	1	1	1	1	1	1	1		
2.625	1.1	1.1	1.1	1.1	1.1	1.0	1.0	1.0	1.0	1	1						
2.750	1.1	1.1	1.1	1.0	1.0	1.0	1.0	1.0	1.0	0.99	0.98						
2.875	1.0	1.0	1.0	1.0	1.0	1.0	1.0	0.99	0.98	0.97							
3.000			1.0	1.0	1.0	1.0	0.98	0.97	0.96								

De opgegeven waarden zijn van toepassing op deuren zonder beglazing, loopdeuren, ventilatieroosters, aluminium panelen en extra thermische afdichtingen.

Technische **informatie**

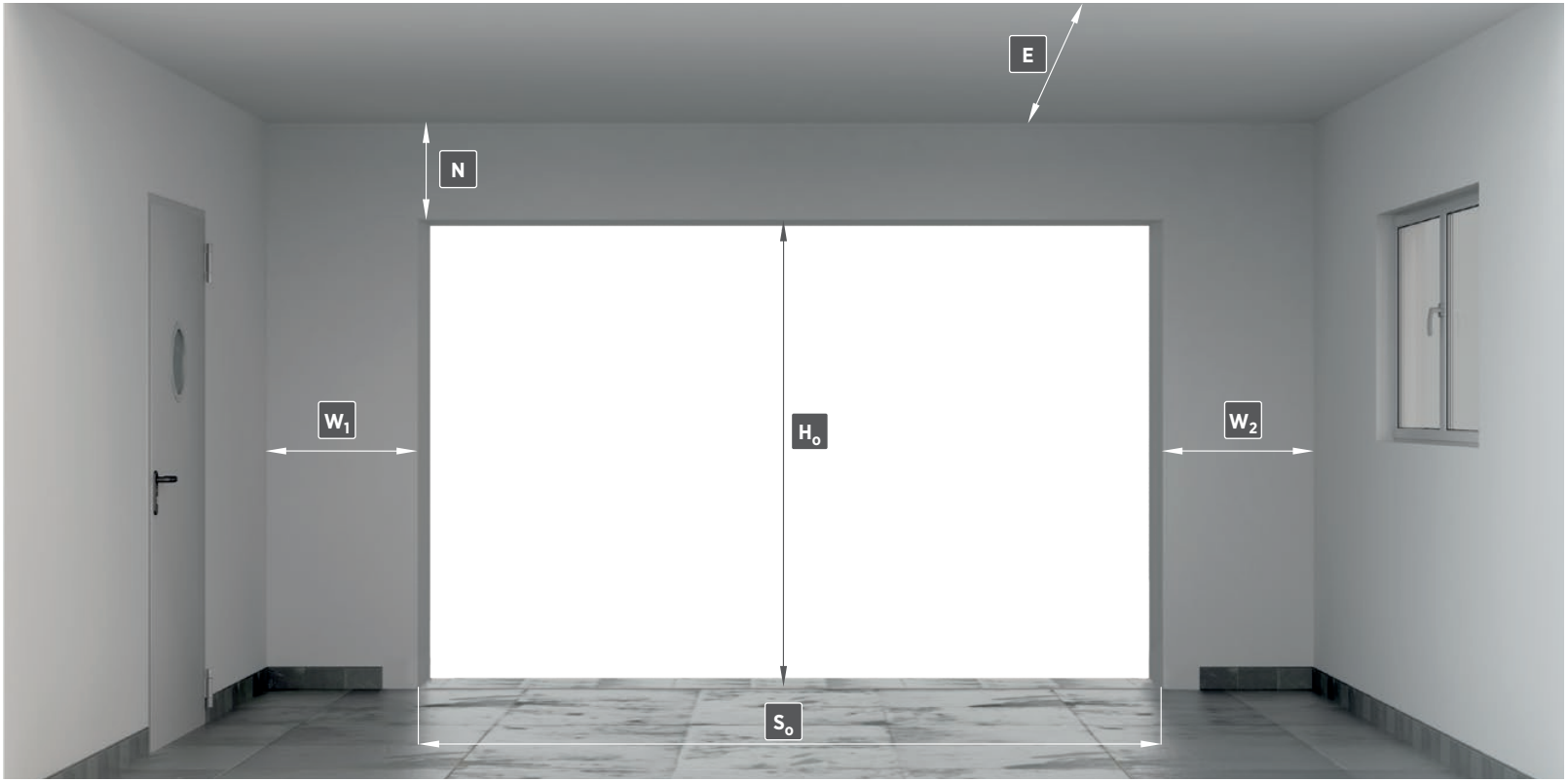

S_o - breedte opening, bestelmaat

H_o - hoogte opening, bestelmaat

N - minimaal vereiste dorpel

W_1 - minimaal vereiste zijdelingse ruimte

W_2 - minimaal vereiste zijdelingse ruimte

E - minimale diepte van de garage met vrije ruimte onder het plafond

GELEIDINGS- TYPES

Sp – torsieveren gemonteerd aan de voorzijde aan de dorpel, deur met dubbele horizontale geleidingsrails,

St – torsieveren gemonteerd op het einde van de horizontale geleidingsrails, deur met dubbele horizontale geleidingsrails,

Sj – torsieveren gemonteerd aan de voorzijde aan de dorpel, deur met enkele horizontale geleidingsrails (in de UniTherm-deur zijn er extra versterkende geleidingsrails),

SpA – geleiding onder de hoek, torsieveren gemonteerd aan de voorzijde aan de dorpel,

StA – geleiding onder de hoek, torsieveren gemonteerd op het einde van de diagonale geleidingsrails,

HL – hoge geleiding, torsieveren gemonteerd aan de dorpel,

N – trekveren, poort met dubbele horizontale geleidingsrails,

NP – trekveren gemonteerd langs de verticale looprails.

SOORTEN **PANELEN VOOR SECTIONAALDEUREN**

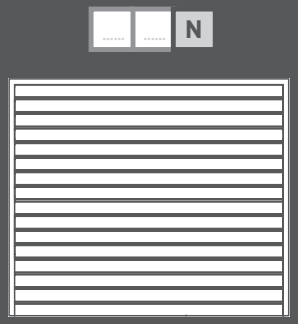

N - smalle profilering

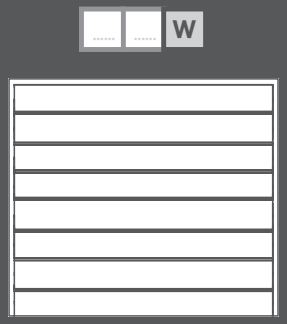

W - brede profilering

G - vlakke profilering

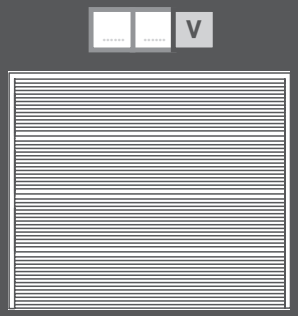

V - micro profilering

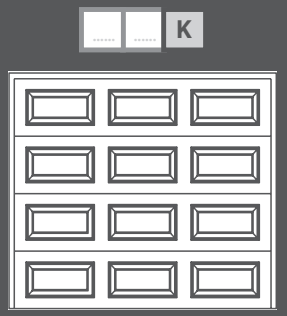

K - cassette-profilering

TECHNISCHE INFORMATIE
Garagedeur UniPro

Minimale afmetingen van de deuren:

- S_o = 1500 [mm] en H_o = 1800 [mm] - deuren N
- S_o = 1500 [mm] en H_o = 1900 [mm] - deuren G , W, V
- S_o = 2230 [mm] en H_o = 1990 [mm] - deuren K

Geleiding **Sp**

Maatbereik voor het gebruik van geleidingsrails

Hoogte opening[1] (H_O) in [mm] tot	**Breedte opening**[1] (S_O) in [mm] tot																
	2250	2375	2400	2500	2600	2750	3000	3250	3500	3750	4000	4250	4500	4750	5000	5500	6000
2000	■	■	■	■	■	■	■	■	■	■	■	■	■	■	■	■	■
2100	■	■	■	■	■	■	■	■	■	■	■	■	■	■	■	■	■
2125	■	■	■	■	■	■	■	■	■	■	■	■	■	■	■	■	■
2200	■	■	■	■	■	■	■	■	■	■	■	■	■	■	■	■	■
2250	■	■	■	■	■	■	■	■	■	■	■	■	■	■	■	■	■
2375	■	■	■	■	■	■	■	■	■	■	■	■	■	■	■	■	■
2500	■	■	■	■	■	■	■	■	■	■	■	■	■	■	■		
2625	■	■	■	■	■	■	■	■	■	■	■						
2750	■	■	■	■	■	■	■	■	■	■	■						
2875	■	■	■	■	■	■	■	■	■	■							
3000	■	■	■	■	■	■	■	■	■								

[1] - Bestelmaat.

Montagematen

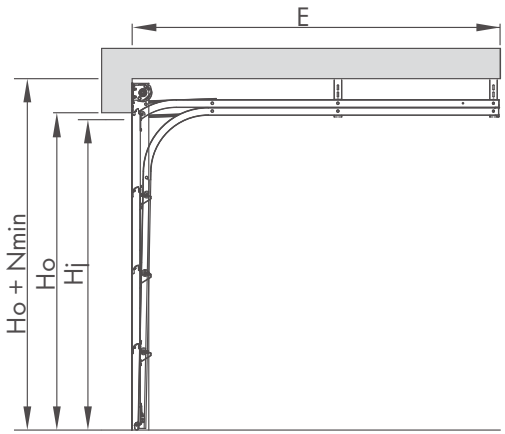

Sp		SSpN		SSpN, SSpG, SSpW, SSpK		SSpG, SSpW		SSpV
Kleur/Structuur		RAL 8014, RAL 9006, RAL 9016, andere RAL (woodgrain)		gouden eik, noot, RAL 7016, RAL 8014, RAL 9016 paneel G, W, K (wood-grain) fineer (smoothgrain)		gouden eik, noot (smooth-grain), antraciet (sandgrain) RAL 7016, RAL 9016, andere RAL (silkline)		RAL 9006, RAL 7016, andere RAL (silkline)
Afmeting		standaard	speciaal	standaard	speciaal	standaard	speciaal	speciaal
Nmin		**=200[mm] bij** H_O = 2000 [mm] H_O = 2100 [mm] H_O = 2250 [mm] H_O = 2500 [mm] **=220[mm] bij** H_O = 2125 [mm] H_O = 2200 [mm]	**=200 [mm]**	**=200[mm] bij** H_O = 2100 [mm] H_O = 2250 [mm] **=220[mm] bij** H_O = 2125 [mm] H_O = 2200 [mm]	**=200 [mm]**	**=200[mm] bij** H_O= 2000 [mm] H_O = 2100 [mm] H_O = 2125 [mm] H_O = 2250 [mm] H_O = 2375 [mm] H_O = 2500 [mm] **=220[mm] bij** H_O = 2200 [mm]	**=200 [mm]**	**=200 [mm]**
Sj		S_O - 40 [mm]						
Hj	Handmatig	H_O - 160 [mm]						
	Handmatig + grijper	H_O - 80 [mm]						
	Met aandrijving	H_O - 50 [mm]						
W1, W2		110 [mm]						
E_{min}	Handmatig	H_O + 400 [mm]						
	Met aandrijving MOTO	L_S + 300 [mm]						
	Met aandrijving METRO	L_S + 410 [mm]						
L_S		2900 [mm] voor $H_O \leq 2250$; 3500 [mm] voor $H_O > 2250$ en $H_O \leq 2850$; 4500 [mm] voor $H_O > 2850$						

So - breedte van de opening, bestelmaat. Sj - breedte van de dagmaat na de montage van de deur. **Ho - hoogte van de opening, bestelmaat**. Hj - hoogte van de dagmaat na de montage van de deur.
N - minimaal vereiste dorpel. W_1 - minimaal vereiste zijdelingse ruimte. W_2 - minimaal vereiste zijdelingse ruimte. E - minimale diepte van de garage met vrije ruimte onder het plafond. Ls - lengte van de aandrijfrail.

TECHNISCHE INFORMATIE
Garagedeur UniPro

Minimale afmetingen van de deuren:

- S_o = 1500 [mm] en H_o = 1800 [mm] - deuren N
- S_o = 1500 [mm] en H_o = 1900 [mm] - deuren G , W, V
- S_o = 2230 [mm] en H_o = 1990 [mm] - deuren K

Geleiding **St**

Maatbereik voor het gebruik van geleidingsrails

Hoogte opening[1] (H_o) in [mm] tot	**Breedte opening**[1] (S_o) in [mm] tot															
	2250	2375	2400	2500	2600	2750	3000	3250	3500	3750	4000	4250	4500	4750	5000	5500
2000	■	■	■	■	■	■	■	■	■	■	■	■	■	■	■	■
2100	■	■	■	■	■	■	■	■	■	■	■	■	■	■	■	■
2125	■	■	■	■	■	■	■	■	■	■	■	■	■	■	■	■
2200	■	■	■	■	■	■	■	■	■	■	■	■	■	■	■	■
2250	■	■	■	■	■	■	■	■	■	■	■	■	■	■	■	■
2375	■	■	■	■	■	■	■	■	■	■	■	■	■	■	■	■
2500	■	■	■	■	■	■	■	■	■	■	■	■	■	■	■	
2625	■	■	■	■	■	■	■	■	■	■	■					
2750	■	■	■	■	■	■	■	■	■	■	■					
2875	■	■	■	■	■	■	■	■	■	■						
3000	■	■	■	■	■	■	■	■	■							

[1] - Bestelmaat.

Montagematen

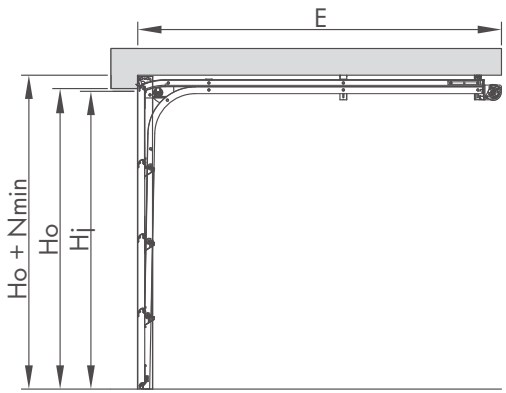

St		SStN, SStG, SStW, SStK		SStV
Kleur/Structuur		alle beschikbare kleurencombinaties en structuren		RAL 9006, RAL 7016, andere RAL (silkline)
Afmeting		standaard	speciaal	speciaal
N_{min}	Handmatig	100 [mm]		
	Met aandrijving	140 [mm]		
Sj		S_O - 40 [mm]		
Hj	Handmatig	H_O - 160 [mm]		
	Handmatig + grijper	H_O - 90 [mm]		
	Met aandrijving	H_O - 90 [mm]		
W1, W2		110 [mm]		
E_{min}	Handmatig	H_O + 750 [mm]		
	Met aandrijving MOTO	L_S + 300 [mm]		
	Met aandrijving METRO	L_S + 410 [mm]		
L_S		2900 [mm] voor $H_O \leq 2250$; 3500 [mm] voor $H_O > 2250$ en $H_O \leq 2850$; 4500 [mm] voor $H_O > 2850$		

So - breedte van de opening, bestelmaat. Sj - breedte van de dagmaat na de montage van de deur. **Ho - hoogte van de opening, bestelmaat**. Hj - hoogte van de dagmaat na de montage van de deur.
N - minimaal vereiste dorpel. W_1 - minimaal vereiste zijdelingse ruimte. W_2 - minimaal vereiste zijdelingse ruimte. E - minimale diepte van de garage met vrije ruimte onder het plafond. Ls - lengte van de aandrijfrail.

TECHNISCHE INFORMATIE
Garagedeur UniPro

Minimale afmetingen van de deuren:

- S_o = 1500 [mm] en H_o = 1800 [mm] - deuren N
- S_o = 1500 [mm] en H_o = 1900 [mm] - deuren G , W, V
- S_o = 2230 [mm] en H_o = 1990 [mm] - deuren K

Geleiding **Sj**

Maatbereik voor het gebruik van geleidingsrails

Hoogte opening[1] (H_o) in [mm] tot	**Breedte opening**[1] (S_o) in [mm] tot															
	2250	2375	2400	2500	2600	2750	3000	3250	3500	3750	4000	4250	4500	4750	5000	5500
2000	■	■	■	■	■	■	■	■	■	■	■	■	■	■	■	■
2100	■	■	■	■	■	■	■	■	■	■	■	■	■	■	■	■
2125	■	■	■	■	■	■	■	■	■	■	■	■	■	■	■	■
2200	■	■	■	■	■	■	■	■	■	■	■	■	■	■	■	■
2250	■	■	■	■	■	■	■	■	■	■	■	■	■	■	■	■
2375	■	■	■	■	■	■	■	■	■	■	■	■	■	■	■	■
2500	■	■	■	■	■	■	■	■	■	■	■	■	■	■	■	
2625	■	■	■	■	■	■	■	■	■	■	■					
2750	■	■	■	■	■	■	■	■	■	■	■					
2875	■	■	■	■	■	■	■	■	■	■						
3000	■	■	■	■	■	■	■	■	■							

[1] - Bestelmaat.

Montagematen

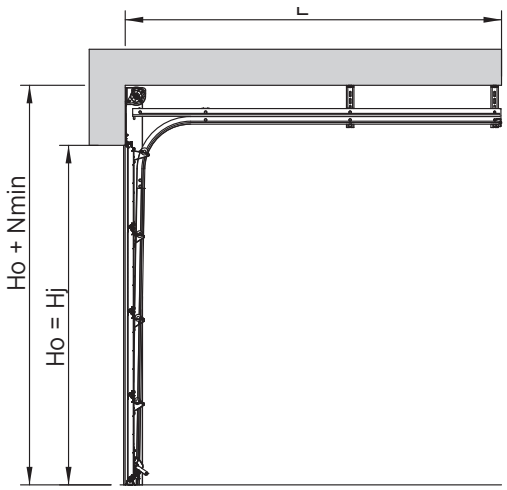

Sj		SSjN		SSjN, SSjG, SSjW, SSjK		SSjG, SSjW	
Kleur/Structuur		RAL 8014, RAL 9006, RAL 9016, andere RAL (woodgrain)		gouden eik, noot, RAL 7016, RAL 8014, RAL 9016 paneel G, W, K (woodgrain) fineer (smoothgrain)		gouden eik, noot (smoothgrain), antraciet (sandgrain) RAL 7016, RAL 9016, andere RAL (silkline)	
Afmeting		standaard	speciaal	standaard	speciaal	standaard	speciaal
N_{min}		**=400[mm] bij** H_O = 2000 [mm] H_O = 2100 [mm] H_O = 2250 [mm] H_O = 2500 [mm] **=420[mm] bij** H_O = 2125 [mm] H_O = 2200 [mm]	**=400 [mm]**	**=400[mm] bij** H_O = 2100 [mm] H_O = 2250 [mm] **=420[mm] bij** H_O = 2125 [mm] H_O = 2200 [mm]	**=400 [mm]**	**=400[mm] bij** H_O= 2000 [mm] H_O = 2100 [mm] H_O = 2125 [mm] H_O = 2250 [mm] H_O = 2375 [mm] H_O = 2500 [mm] **=420[mm] bij** H_O = 2200 [mm]	**=400 [mm]**
Sj		S_O - 40 [mm]					
Hj	Handmatig	$H_j = H_O - 20$ [mm]					
	Handmatig + grijper						
	Met aandrijving						
W1, W2		110 [mm]					
E_{min}	Handmatig	H_O + 400 [mm]					
	Met aandrijving MOTO	L_S + 300 [mm]					
	Met aandrijving METRO	L_S + 410 [mm]					
L_S		2900 [mm] voor $H_O \leq 2250$; 3500 [mm] voor $H_O > 2250$ en $H_O \leq 2850$; 4500 [mm] voor $H_O > 2850$					

So - breedte van de opening, bestelmaat. Sj - breedte van de dagmaat na de montage van de deur. **Ho - hoogte van de opening, bestelmaat**. Hj - hoogte van de dagmaat na de montage van de deur.
N - minimaal vereiste dorpel. W_1 - minimaal vereiste zijdelingse ruimte. W_2 - minimaal vereiste zijdelingse ruimte. E - minimale diepte van de garage met vrije ruimte onder het plafond. Ls - lengte van de aandrijfrail.

TECHNISCHE INFORMATIE
Garagedeur UniPro

Minimale afmetingen van de deuren:

- S_o = 1500 [mm] en H_o = 1800 [mm] - deuren N
- S_o = 1500 [mm] en H_o = 1900 [mm] - deuren G, W, V
- S_o = 2230 [mm] en H_o = 1990 [mm] - deuren K

Geleiding **N**

Maatbereik voor het gebruik van geleidingsrails

Hoogte opening[1] (H_O) in [mm] tot	**Breedte opening**[1] (S_O) in [mm] tot														
	2250	2375	2400	2500	2600	2750	3000	3250	3500	3750	4000	4250	4500	4750	5000
2000	■	■	■	■	■	■	■	■	■	■	■	■	■	■	■
2100	■	■	■	■	■	■	■	■	■	■	■	■	■	■	■
2125	■	■	■	■	■	■	■	■	■	■	■	■	■	■	■
2200	■	■	■	■	■	■	■	■	■	■	■	■	■	■	■
2250	■	■	■	■	■	■	■	■	■	■	■	■	■	■	■
2375	■	■	■	■	■	■	■	■	■	■	■	■	■	■	■
2500	■	■	■	■	■	■	■	■	■	■	■				
2625	■	■	■	■	■	■	■	■	■	■					
2750	■	■	■	■	■	■	■	■	■						
2875	■	■	■	■	■	■	■	■	■						
3000	■	■	■	■	■	■	■	■							

[1] - Bestelmaat.

Montagematen

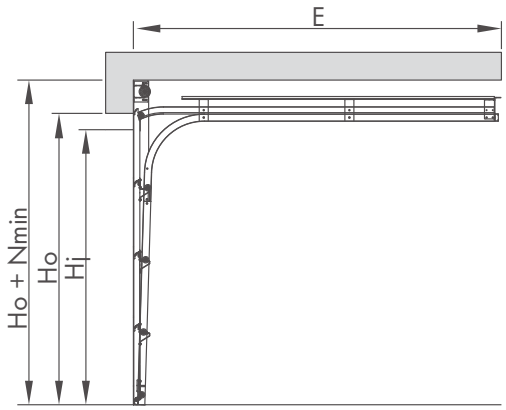

N		SNN		SNN, SNG, SNW, SNK		SNG, SNW	
Kleur/Structuur		RAL 8014, RAL 9006, RAL 9016, andere RAL (woodgrain)		gouden eik, noot, RAL 7016, RAL 8014, RAL 9016 paneel G, W, K (woodgrain) fineer (smoothgrain)		gouden eik, noot (smoothgrain), antraciet (sandgrain) RAL 7016, RAL 9016, andere RAL (silkline)	
Afmeting		standaard	speciaal	standaard	speciaal	standaard	speciaal
N_{min}		**=220[mm] bij** H_O = 2100 [mm] H_O = 2125 [mm] H_O = 2200 [mm] H_O = 2250 [mm] **=250[mm] bij** H_O = 2000 [mm] H_O = 2500 [mm]	**=220 [mm]**	**=200[mm] bij** H_O = 2100 [mm] H_O = 2250 [mm] **=240[mm] bij** H_O = 2125 [mm] H_O = 2200 [mm]	**=220 [mm]**	**=220[mm] bij** H_O= 2000 [mm] H_O = 2100 [mm] H_O = 2125 [mm] H_O = 2250 [mm] H_O = 2375 [mm] H_O = 2500 [mm] **=240[mm] bij** H_O = 2200 [mm]	**=220 [mm]**
Sj		So - 40 [mm]					
Hj	Handmatig	H_O - 130 [mm]					
	Handmatig + grijper	H_O - 80 [mm]					
	Met aandrijving						
W1, W2		110 [mm]					
E_{min}	Handmatig	H_O + 800 [mm]					
	Met aandrijving MOTO	L_S + 300 [mm]					
	Met aandrijving METRO	L_S + 410 [mm]					
L_S		2900 [mm] voor $H_O \leq 2250$; 3500 [mm] voor $H_O > 2250$ en $H_O \leq 2850$; 4500 [mm] voor $H_O > 2850$					

So - breedte van de opening, bestelmaat. Sj - breedte van de dagmaat na de montage van de deur. **Ho - hoogte van de opening, bestelmaat**. Hj - hoogte van de dagmaat na de montage van de deur.
N - minimaal vereiste dorpel. W_1 - minimaal vereiste zijdelingse ruimte. W_2 - minimaal vereiste zijdelingse ruimte. E - minimale diepte van de garage met vrije ruimte onder het plafond. Ls - lengte van de aandrijfrail.

TECHNISCHE INFORMATIE
Garagedeur UniPro

Minimale afmetingen van de deuren:

- S_o = 1500 [mm] en H_o = 1800 [mm] - deuren N
- S_o = 1500 [mm] en H_o = 1900 [mm] - deuren G, W, V
- S_o = 2230 [mm] en H_o = 1990 [mm] - deuren K

Geleiding **StA**

Maatbereik voor het gebruik van geleidingsrails

Hoogte opening[1] (H_o) in [mm] tot	**Breedte opening**[1] (S_o) in [mm] tot															
	2250	2375	2400	2500	2600	2750	3000	3250	3500	3750	4000	4250	4500	4750	5000	5500
2000	■	■	■	■	■	■	■	■	■	■	■	■	■	■	■	■
2100	■	■	■	■	■	■	■	■	■	■	■	■	■	■	■	■
2125	■	■	■	■	■	■	■	■	■	■	■	■	■	■	■	■
2200	■	■	■	■	■	■	■	■	■	■	■	■	■	■	■	■
2250	■	■	■	■	■	■	■	■	■	■	■	■	■	■	■	■
2375	■	■	■	■	■	■	■	■	■	■	■	■	■	■	■	■
2500	■	■	■	■	■	■	■	■	■	■	■	■	■	■	■	
2625	■	■	■	■	■	■	■	■	■	■	■					

[1] - Bestelmaat.

Montagematen

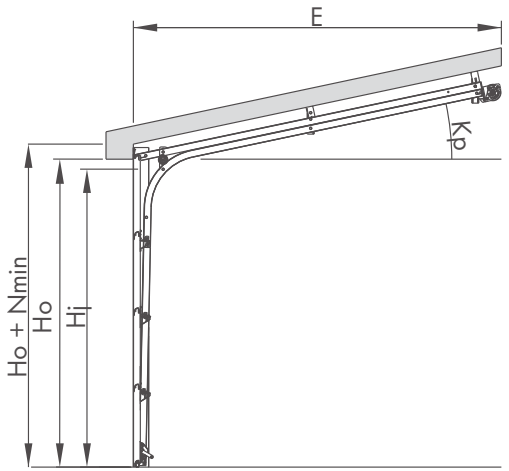

StA	N_{min}		H_j			S_j	W_1,W_2
Kp	Handmatig	Automatisch	Handmatig	Handmatig + grijper	Automatisch		
graden [°]	[mm]	[mm]	[mm]	[mm]	[mm]	[mm]	[mm]
2	140	170	H_O - 100	H_O - 80	H_O - 70	S_O - 40	110
3	135	165	H_O - 110	H_O - 90	H_O - 70		
4	130	160	H_O - 120	H_O - 90	H_O - 70		
5	120	150	H_O - 130	H_O - 90	H_O - 70		
6	110	140	H_O - 140	H_O - 90	H_O - 70		
7	110	140	H_O - 140	H_O - 90	H_O - 70		
8	100	130	H_O - 140	-	H_O - 70		
9	100	120	H_O - 140	-	H_O - 70		
10	100	110	H_O - 140	-	H_O - 70		
11 tot 20	100	100	H_O - 140	-	H_O - 60		

Minimale diepte van de garage

E_{min}
Automatisch: Emin=cos(K_p) x Emin'
Handmatig: Emin=cos(K_p) x (H_o+30+450)
H_o - Hoogte opening
Emin' - de waarde geselecteerd uit de tabel is afhankelijk van de aandrijving en H_o
Kp - de hellingshoek van het plafond tot de vloer

Aandrijving	$E_{min'}$	Hoogte H_o
MOTO	3200	0 - 2250
	3800	2251 - 3000
	4800	2851 - 3150
METRO	3310	0 - 2250
	3910	2251 - 2850
	4910	2851 - 3150

So - breedte van de opening, bestelmaat. Sj - breedte van de dagmaat na de montage van de deur. **Ho - hoogte van de opening, bestelmaat**. Hj - hoogte van de dagmaat na de montage van de deur.
N - minimaal vereiste dorpel. W_1 - minimaal vereiste zijdelingse ruimte. W_2 - minimaal vereiste zijdelingse ruimte. E - minimale diepte van de garage met vrije ruimte onder het plafond. Ls - lengte van de aandrijfrail.

TECHNISCHE INFORMATIE
Garagedeur UniPro

Minimale afmetingen van de deuren:

- S_o = 1500 [mm] en H_o = 1800 [mm] - deuren N
- S_o = 1500 [mm] en H_o = 1900 [mm] - deuren G , W , V
- S_o = 2230 [mm] en H_o = 1990 [mm] - deuren K

Geleiding **SpA**

Maatbereik voor het gebruik van geleidingsrails

Hoogte opening[1] (H_O) in [mm] tot	**Breedte opening**[1] (S_O) in [mm] tot														
	2250	2375	2400	2500	2600	2750	3000	3250	3500	3750	4000	4250	4500	4750	5000
2000	■	■	■	■	■	■	■	■	■	■	■	■	■	■	■
2100	■	■	■	■	■	■	■	■	■	■	■	■	■	■	■
2125	■	■	■	■	■	■	■	■	■	■	■	■	■	■	■
2200	■	■	■	■	■	■	■	■	■	■	■	■	■	■	■
2250	■	■	■	■	■	■	■	■	■	■	■	■	■	■	■
2375	■	■	■	■	■	■	■	■	■	■	■	■	■	■	■
2500	■	■	■	■	■	■	■	■	■	■	■				
2625	■	■	■	■	■	■	■	■	■	■					

[1] - Bestelmaat.

Montagematen

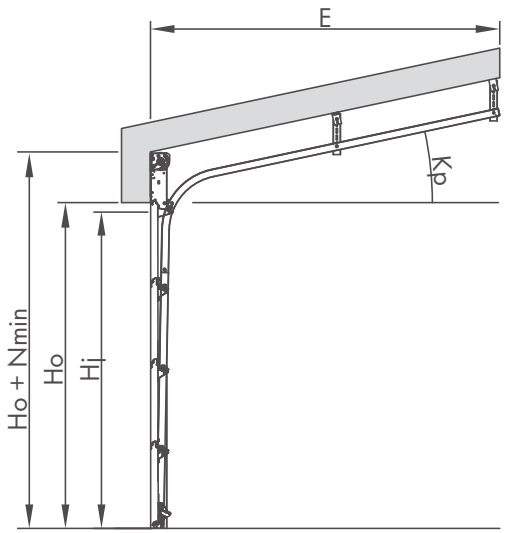

SpA	N_{min}		H_j		S_j	W_1,W_2
Kp	Handmatig	Automatisch	Handmatig	Automatisch		
graden [°]	[mm]	[mm]	[mm]	[mm]	[mm]	[mm]
2 tot 3	360	390	H_O - 50	H_O - 20	S_O - 40	110
4	350	380	H_O - 50	H_O - 20		
5 tot 6	350	370	H_O - 50	H_O - 20		
7	350	360	H_O - 50	H_O - 20		
8 tot 20	350	350	H_O - 50	H_O - 20		

Minimale diepte van de garage

E_{min}
Automatisch: Emin=cos(K_p) x Emin'
Handmatig: Emin=cos(K_p) x (H_o+30+450)
H_o - Hoogte opening
Emin' - de waarde geselecteerd uit de tabel is afhankelijk van de aandrijving en H_o
Kp - de hellingshoek van het plafond tot de vloer

Aandrijving	$E_{min'}$	Hoogte H_o
MOTO	3200	0 - 2250
	3800	2251 - 3000
	4800	2851 - 3150
METRO	3310	0 - 2250
	3910	2251 - 2850
	4910	2851 - 3150

So - breedte van the opening, bestelmaat. Sj - breedte van de dagmaat na de montage van de deur. **Ho - hoogte van de opening, bestelmaat**. Hj - hoogte van de dagmaat na de montage van de deur.
N - minimaal vereiste dorpel. W_1 - minimaal vereiste zijdelingse ruimte. W_2 - minimaal vereiste zijdelingse ruimte. E - minimale diepte van de garage met vrije ruimte onder het plafond. Ls - lengte van de aandrijfrail.

TECHNISCHE INFORMATIE
Garagedeur UniPro

Minimale afmetingen van de deuren:

- S_o = 1500 [mm] en H_o = 1955 [mm] - deuren G, W, V, N
- S_o = 2230 [mm] en H_o = 2040 [mm] - deuren K

Geleiding **HL**

Maatbereik voor het gebruik van geleidingsrails

Hoogte opening[1] (H_o) in [mm] tot	**Breedte opening**[1] (S_o) in [mm] tot															
	2250	2375	2400	2500	2600	2750	3000	3250	3500	3750	4000	4250	4500	4750	5000	5500
2000	■	■	■	■	■	■	■	■	■	■	■	■	■	■	■	■
2100	■	■	■	■	■	■	■	■	■	■	■	■	■	■	■	■
2125	■	■	■	■	■	■	■	■	■	■	■	■	■	■	■	■
2200	■	■	■	■	■	■	■	■	■	■	■	■	■	■	■	■
2250	■	■	■	■	■	■	■	■	■	■	■	■	■	■	■	■
2375	■	■	■	■	■	■	■	■	■	■	■	■	■	■	■	■
2500	■	■	■	■	■	■	■	■	■	■	■	■	■	■	■	
2625	■	■	■	■	■	■	■	■	■	■	■					
2750	■	■	■	■	■	■	■	■	■	■	■					
2875	■	■	■	■	■	■	■	■	■	■						
3000	■	■	■	■	■	■	■	■	■							

[1] - Bestelmaat.

Montagematen

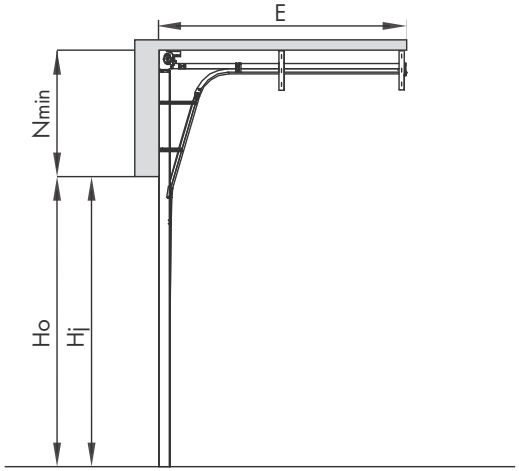

HL		SHLN, SHLG, SHLW, SHLK	
Kleur/Structuur		alle beschikbare kleurencombinaties en structuren	
Afmeting		standaard	speciaal
N_{min}	Handmatig	$400 < N \leq 1300$	
	Met aandrijving		
Sj		S_O - 40 [mm]	
Hj	Handmatig	H_O – 20 [mm]	
	Met aandrijving		
W1, W2		110 [mm]	
E_{min}	Handmatig	H_O - 0,8 x N+645 [mm]	
	Met aandrijving MOTO	3200 [mm] voor $H_O \leq 2080$; 3800 [mm] voor $2080 < H_O \leq 2680$; 4800 [mm] voor $H_O > 2680$	
	Met aandrijving METRO	3310 [mm] voor $H_O \leq 2080$; 3910 [mm] voor $2080 < H_O \leq 2680$; 4910 [mm] voor $H_O > 2680$	

So - breedte van de opening, bestelmaat. Sj - breedte van de dagmaat na de montage van de deur. **Ho - hoogte van de opening, bestelmaat**. Hj - hoogte van de dagmaat na de montage van de deur.
N - minimaal vereiste dorpel. W_1 - minimaal vereiste zijdelingse ruimte. W_2 - minimaal vereiste zijdelingse ruimte. E - minimale diepte van de garage met vrije ruimte onder het plafond. Ls - lengte van de aandrijfrail.

TECHNISCHE INFORMATIE
Garagedeur UniPro

Minimale afmetingen van de deuren:

- S_o = 1500 [mm] en H_o = 1800 [mm] - deuren N
- S_o = 1500 [mm] en H_o = 1900 [mm] - deuren G , W, V
- S_o = 2230 [mm] en H_o = 1990 [mm] - deuren K
- $S_o \leq 1750$ [mm] en $H_{o\ max}$ = 2500 [mm], 1750 [mm] < $S_o \leq 2000$ [mm] $H_{o\ max}$ = 2750 [mm]

Geleiding **SNP**

Beschikbaar toepassingsbereik van de geleiding

Openingshoogte[1] (H_o) in [mm] tot	**Openingsbreedte**[1] (S_o) in [mm] tot														
	2250	2375	2400	2500	2600	2750	3000	3250	3500	3750	4000	4250	4500	4750	5000
2000															
2100															
2125															
2200															
2250															
2375															
2500															
2625															
2750															
2875															
3000															

– niet van toepassing op deuren met Sandgrain en Smoothgrain fineer.

[1] - Bestelmaat.

Montageafmetingen

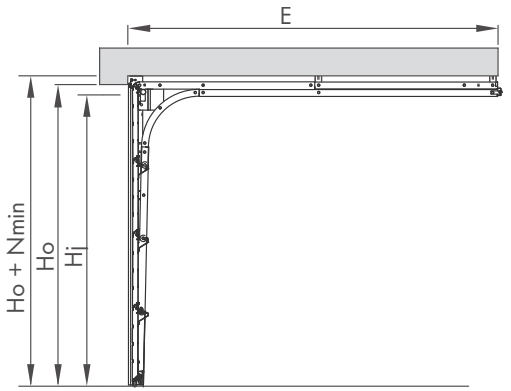

SN		SNPN, SNPG, SNPW, SNPK		SNPV
Kleur/ Structuur		alle beschikbare kleurencombinaties en structuren		RAL 9006, RAL 7016, andere RAL (silkline)
Afmeting		standaard	speciaal	speciaal
N_{min}	handmatig	90 [mm]		
	met aandrijving MOTO	100 [mm]		
	met aandrijving METRO	100 [mm]		
Sj		S_O - 40 [mm]		
Hj	handmatig + grijper (standaard)	H_O - 60 [mm]		
	met aandrijving	H_O - 60 [mm]		
W1, W2		100 [mm]		
E_{min}	handmatig	H_O + 600 [mm]		
	met aandrijving MOTO	L_S + 300 [mm]		
	met aandrijving METRO	L_S + 410 [mm]		
L_S		2900 [mm] voor $H_O \leq 2250$; 3500 [mm] voor $H_O > 2250$ en $H_O \leq 2850$; 4500 [mm] voor $H_O > 2850$		

So - breedte van de opening, bestelmaat. Sj - breedte van de dagmaat na de montage van de deur. **Ho - hoogte van de opening, bestelmaat**. Hj - hoogte van de dagmaat na de montage van de deur.
N - minimaal vereiste dorpel. W_1 - minimaal vereiste zijdelingse ruimte. W_2 - minimaal vereiste zijdelingse ruimte. E - minimale diepte van de garage met vrije ruimte onder het plafond. Ls - lengte van de aandrijfrail.

TECHNISCHE INFORMATIE
Garagedeur UniPro Nano80

Minimale afmetingen van de deuren:

- S_o = 1500 [mm] en H_o = 1955 [mm] - deuren G, W, V, N
- S_o = 2230 [mm] en H_o = 2040 [mm] - deuren K

Geleiding **Nano80**

Maatbereik voor het gebruik van geleidingsrails

Hoogte opening[1] (H_o) in [mm] tot	**Breedte opening**[1] (S_o) in [mm] tot															
	2250	2375	2400	2500	2600	2750	3000	3250	3500	3750	4000	4250	4500	4750	5000	5500
2000	■	■	■	■	■	■	■	■	■	■	■	■	■	■	■	■
2100	■	■	■	■	■	■	■	■	■	■	■	■	■	■	■	■
2125	■	■	■	■	■	■	■	■	■	■	■	■	■	■	■	■
2200	■	■	■	■	■	■	■	■	■	■	■	■	■	■	■	■
2250	■	■	■	■	■	■	■	■	■	■	■	■	■	■	■	■
2375	■	■	■	■	■	■	■	■	■	■	■	■	■	■	■	■
2500	■	■	■	■	■	■	■	■	■	■	■	■	■	■	■	
2625	■	■	■	■	■	■	■	■	■	■	■					
2750	■	■	■	■	■	■	■	■	■	■	■					
2875	■	■	■	■	■	■	■	■	■	■						
3000	■	■	■	■	■	■	■	■	■							

[1] - Bestelmaat.

Montagematen

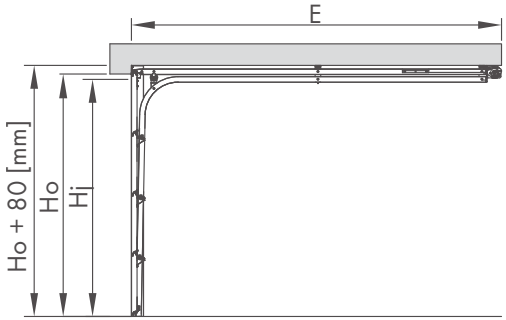

Nano80		SStN, SStG, SStW, SStK	
Kleur/Structuur		alle beschikbare kleurencombinaties en structuren	
Afmeting		standaard	speciaal
N_{min}	Met aandrijving	80 [mm]	
Sj		S_O - 40 [mm]	
Hj	Met aandrijving MOTO	H_O - 80 [mm]	
	Met aandrijving METRO	H_O - 80 [mm]	
W1, W2		110 [mm]	
E_{min}	Met aandrijving MOTO	L_S + 600 [mm]	
	Met aandrijving METRO	L_S + 600 [mm]	
L_S		2900 [mm] voor $H_O \leq 2250$; 3500 [mm] voor $H_O > 2250$ en $H_O \leq 2850$; 4500 [mm] voor $H_O > 2850$	

So - breedte van de opening, bestelmaat. Sj - breedte van de dagmaat na de montage van de deur. **Ho - hoogte van de opening, bestelmaat**. Hj - hoogte van de dagmaat na de montage van de deur.
N - minimaal vereiste dorpel. W_1 - minimaal vereiste zijdelingse ruimte. W_2 - minimaal vereiste zijdelingse ruimte. E - minimale diepte van de garage met vrije ruimte onder het plafond. Ls - lengte van de aandrijfrail.

TECHNISCHE INFORMATIE
Garagedeur UniPro RenoSystem

Minimale afmetingen van de deuren:
- S_o = 1500 [mm] en H_o = 1900 [mm].

Geleiding **St**

Maatbereik voor het gebruik van geleidingsrails

Hoogte opening (H_O) in [mm] tot	**Breedte opening** (S_O) in [mm] tot														
	2250	2375	2400	2500	2600	2750	3000	3250	3500	3750	4000	4250	4500	4750	5000
2000	■	■	■	■	■	■	■	■	■	■	■	■	■	■	■
2100	■	■	■	■	■	■	■	■	■	■	■	■	■	■	■
2125	■	■	■	■	■	■	■	■	■	■	■	■	■	■	■
2200	■	■	■	■	■	■	■	■	■	■	■	■	■	■	■
2250	■	■	■	■	■	■	■	■	■	■	■	■	■	■	■
2375	■	■	■	■	■	■	■	■	■	■	■	■	■	■	■
2500	■	■	■	■	■	■	■	■	■	■	■				
2625	■	■	■	■	■	■	■	■	■	■					
2750	■	■	■	■	■	■	■	■	■						
2875	■	■	■	■	■	■	■	■	■						

Montagematen

Montage achter de opening - afwerkplaat achter de opening

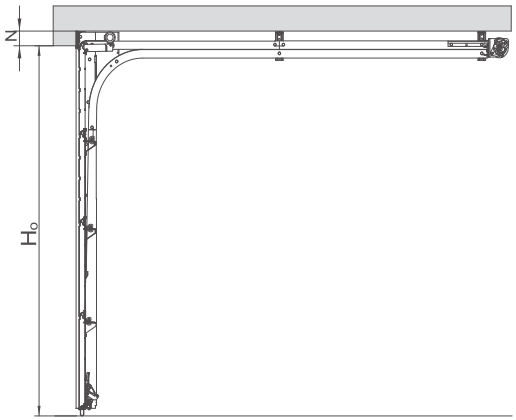

Montage in de opening - afwerkplaat in de opening

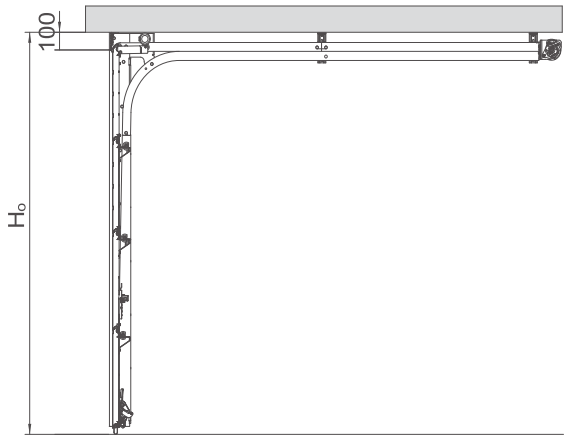

Montage in de opening - afwerkplaat voor de opening

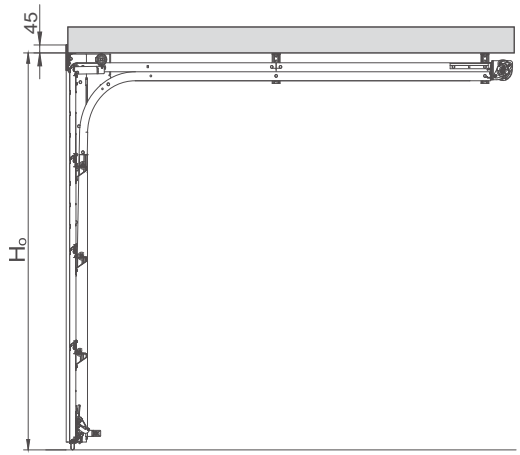

St		Montage achter de opening	Montage in de opening
Sj		So – 240 [mm] + W_1 + W_2	So – 240 [mm]
Hj	Handmatig	H_O – 210 [mm] + N	H_O – 210 [mm]
	Handmatig + grijper	H_O – 150 [mm] + N [(1)]	H_O – 150 [mm] [(1)]
	Met aandrijving	H_O – 160 [mm] + N [(1)]	H_O – 160 [mm] [(1)]
N_{min}		0 [mm]	0 [mm]
W_{1min}, W_{2min}		0 [mm]	0 [mm]
S		So - 200 [mm] + W_1 + W_2	
H		Ho - 100 [mm] + N	
Indien: N>100 [mm] ga uit van 100 [mm]; W1>100 [mm] ga uit van W1 = 100 [mm]; W2>100 [mm] ga uit van W2 = 100 [mm].			

So - breedte van de opening, bestelmaat. Sj - breedte van de dagmaat na de montage van de deur. **Ho - hoogte van de opening, bestelmaat**. Hj - hoogte van de dagmaat na de montage van de deur.
N - minimaal vereiste dorpel. W_1 - minimaal vereiste zijdelingse ruimte. W_2 - minimaal vereiste zijdelingse ruimte. E - minimale diepte van de garage met vrije ruimte onder het plafond.
[(1)] - In geval van het gebruik van een slot in de poort uitgerust met een veiligheidsrem Hj = Ho-190 [mm] + N

TECHNISCHE INFORMATIE
Garagedeur UniPro RenoSystem

Minimale afmetingen van de deuren:
- S_o = 1500 [mm] en H_o = 1900 [mm].

Geleiding **SNP**

Maatbereik voor het gebruik van geleidingsrails

Hoogte opening (H_O) in [mm] tot	**Breedte opening** (S_O) in [mm] tot													
	2250	2375	2400	2500	2600	2750	3000	3250	3500	3750	4000	4250	4500	4750
2000	■	■	■	■	■	■	■	■	■	■	■	■	■	■
2100	■	■	■	■	■	■	■	■	■	■	■	■	■	
2125	■	■	■	■	■	■	■	■	■	■	■	■	■	
2200	■	■	■	■	■	■	■	■	■	■	■	■		
2250	■	■	■	■	■	■	■	■	■	■	■	■		
2375	■	■	■	■	■	■	■	■	■	■	■	■		
2500	■	■	■	■	■	■	■	■	■	■	■			
2625	■	■	■	■	■	■	■	■	■	■				
2750	■	■	■	■	■	■	■	■	■					
2875	■	■	■	■	■	■	■	■	■					

Montagematen

Montage achter de opening - afwerkplaat achter de opening

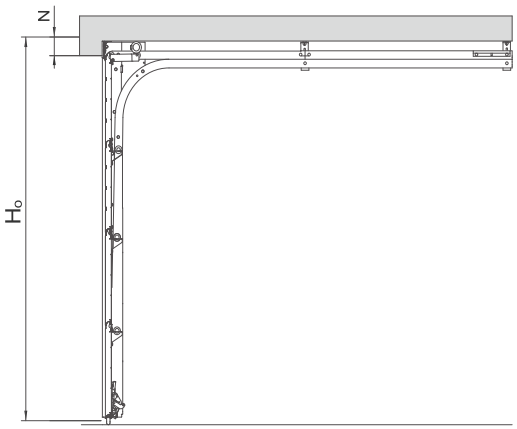

Montage in de opening - afwerkplaat in de opening

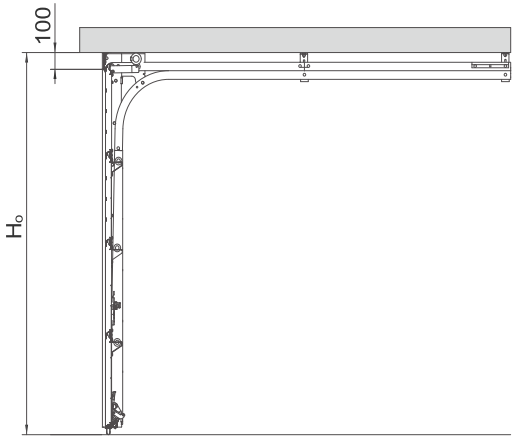

Montage in de opening - afwerkplaat voor de opening

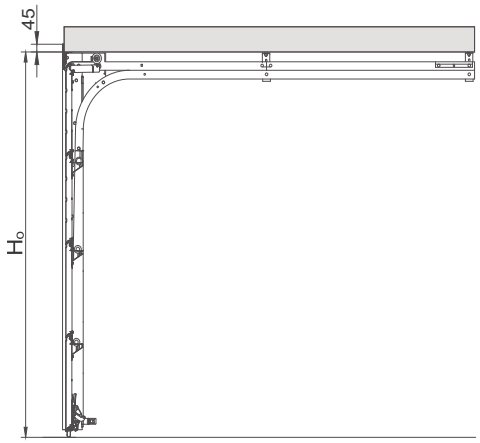

SN		Montage achter de opening	Montage in de opening
Sj		So – 240 [mm] + W_1 + W_2	So – 240 [mm]
Hj	Handmatig	H_O – 320 [mm] + N	H_O – 320 [mm]
	Handmatig + grijper	H_O – 240 [mm] + N	H_O – 240 [mm]
	Met aandrijving	H_O – 220 [mm] + N	H_O – 220 [mm]
N_{min}		0 [mm]	0 [mm]
W_{1min}, W_{2min}		0 [mm]	0 [mm]
S		So - 200 [mm] + W_1 + W_2	
H		Ho - 100 [mm] + N	
Indien: N>100 [mm] ga uit van 100 [mm]; W1>100 [mm] ga uit van W1 = 100 [mm]; W2>100 [mm] ga uit van W2 = 100 [mm].			

So - breedte van de opening, bestelmaat. Sj - breedte van de dagmaat na de montage van de deur. **Ho - hoogte van de opening, bestelmaat**. Hj - hoogte van de dagmaat na de montage van de deur.
N - minimaal vereiste dorpel. W_1 - minimaal vereiste zijdelingse ruimte. W_2 - minimaal vereiste zijdelingse ruimte. E - minimale diepte van de garage met vrije ruimte onder het plafond.

TECHNISCHE INFORMATIE
Garagedeur UniTherm

Minimale afmetingen van de deur: So = 2000 [mm] en Ho = 1800 [mm]

Maatbereik voor het gebruik van geleidingsrails

Hoogte opening[1] (H_o) in [mm] tot	**Breedte opening**[1] (S_o) in [mm] tot																
	2250	2375	2400	2500	2600	2750	3000	3250	3500	3750	4000	4250	4500	4750	5000	5500	6000
2000																	
2100																	
2125																	
2200																	
2250																	
2375																	
2500																	
2625																	
2750																	
2875																	
3000																	

[1] - Bestelmaat.

Montagematen

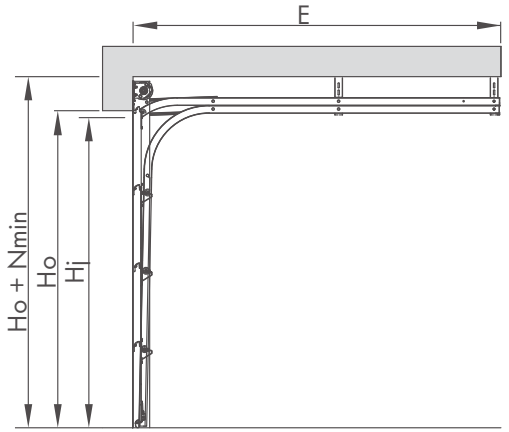

UniTherm		SSp
Sj		S_O - 40 [mm]
Hj	Handmatig	H_O - 280 [mm]
	Handmatig + Grijper	H_O - 140 [mm]
	Met aandrijving MOTO	H_O - 100 [mm]
	Met aandrijving METRO	H_O - 100 [mm]
W_{1min}, W_{2min}		110 [mm]
E_{min}	Handmatig	H_O + 400 [mm]
	Met aandrijving MOTO	L_S + 300
	Met aandrijving METRO	L_S + 410
L_S		2900 [mm] voor $H_O \leq 2250$; 3500 [mm] voor $H_O > 2250$ en $H_O \leq 2850$; 4500 [mm] voor $H_O > 2850$

Minimale dorpelhoogte

Standaardhoogte deur [mm]	**Nmin** [mm]	
	SSp	
	Handmatig	**Automatisch**
2000	200	**200**
2100	200	**200**
2125	200	**200**
2200	220	**220**
2250	200	**200**
2375	200	**200**
2500	200	**200**
Niet-standaardhoogte deur	200	**200**

So - breedte van de opening, bestelmaat. Sj - breedte van de dagmaat na de montage van de deur. **Ho - hoogte van de opening, bestelmaat**. Hj - hoogte van de dagmaat na de montage van de deur.
N - minimaal vereiste dorpel. W_1 - minimaal vereiste zijdelingse ruimte. W_2 - minimaal vereiste zijdelingse ruimte. E - minimale diepte van de garage met vrije ruimte onder het plafond. Ls - lengte van de aandrijfrail.

TECHNISCHE INFORMATIE
Garagedeur UniTherm

Minimale afmetingen van de deur: So = 2000 [mm] en Ho = 1800 [mm]

Geleiding **St**

Geleiding **Sj**

Maatbereik voor het gebruik van geleidingsrails

Hoogte opening[1] (H_O) in [mm] tot	**Breedte opening**[1] (S_O) in [mm] tot															
	2250	2375	2400	2500	2600	2750	3000	3250	3500	3750	4000	4250	4500	4750	5000	5500
2000																
2100																
2125																
2200																
2250																
2375																
2500																
2625																
2750																
2875																
3000																

[1] - Bestelmaat.

Montagematen

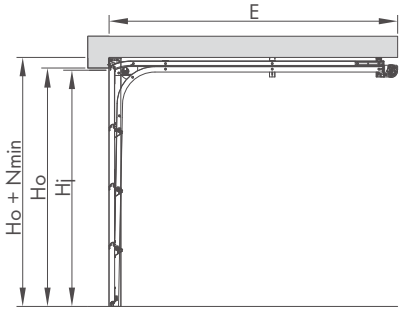

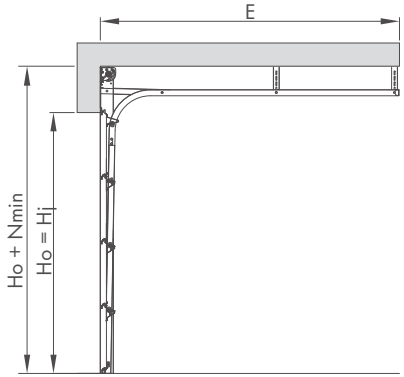

UniTherm		SSt	SSj
Sj		S_O - 40 [mm]	S_O - 40 [mm]
Hj	Handmatig	H_O - 190 [mm]	–
	Handmatig + Grijper	H_O - 140 [mm]	H_O
	Met aandrijving MOTO	H_O - 140 [mm]	H_O
	Met aandrijving METRO	H_O - 140 [mm]	H_O
W_{1min}, W_{2min}		110 [mm]	
E_{min}	Handmatig	H_O + 750 [mm]	H_O + 400 [mm]
	Met aandrijving MOTO	L_S + 300	
	Met aandrijving METRO	L_S + 410	
L_S		2900 [mm] voor $H_O \leq 2250$; 3500 [mm] voor $H_O > 2250$ en $H_O \leq 2850$; 4500 [mm] voor $H_O > 2850$	

Minimale dorpelhoogte

Standaardhoogte poort [mm]	**Nmin** [mm]			
	SSt		**SSj**	
	Handmatig	**Automatisch**	Handmatig	**Automatisch**
2000	105	**140**	400	**400**
2100	105	**140**	400	**400**
2125	105	**140**	400	**400**
2200	115	**150**	410	**410**
2250	105	**140**	400	**400**
2375	105	**140**	400	**400**
2500	105	**140**	400	**400**
Niet-standaardhoogte garagedeur	105	**140**	400	**400**

So - breedte van de opening, bestelmaat. Sj - breedte van de dagmaat na de montage van de deur. **Ho - hoogte van de opening, bestelmaat**. Hj - hoogte van de dagmaat na de montage van de deur.
N - minimaal vereiste dorpel. W_1 - minimaal vereiste zijdelingse ruimte. W_2 - minimaal vereiste zijdelingse ruimte. E - minimale diepte van de garage met vrije ruimte onder het plafond. Ls - lengte van de aandrijfrail.

TECHNISCHE INFORMATIE
Garagedeur PRIME

Minimale afmetingen van de deur: So = 2000 [mm] en Ho = 1900 [mm]

Geleiding **Sp**

Maatbereik voor het gebruik van geleidingsrails

Hoogte opening(1) (H_O) in [mm] tot	**Breedte opening**(1) (S_O) in [mm] tot																
	2250	2375	2400	2500	2600	2750	3000	3250	3500	3750	4000	4250	4500	4750	5000	5500	6000
2000																	
2100																	
2125																	
2200																	
2250																	
2375																	
2500																	
2625																	
2750																	
2875																	
3000																	

Montagematen

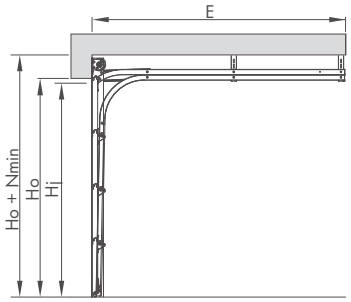

PRIME		
Sj		S_O - 40 [mm]
Hj		H_O - 100 [mm]
Nmin		200 [mm](2)
W1min, W2min		160 [mm]
Emin	METRO	L_S + 410 [mm]
Ls	METRO	2900 [mm] of 3500 [mm]

So - breedte van de opening, bestelmaat. Sj - breedte van de dagmaat na de montage van de deur. **Ho - hoogte van de opening, bestelmaat**. Hj - hoogte van de dagmaat na de montage van de deur.
N - minimaal vereiste dorpel. W_1 - minimaal vereiste zijdelingse ruimte. W_2 - minimaal vereiste zijdelingse ruimte. E - minimale diepte van de garage met vrije ruimte onder het plafond. Ls - lengte van de aandrijfrail.
(1) - Bestelmaat. (2) - Bij een deurhoogte van 2200 [mm] bedraagt de Nmin 220 [mm].

Op zoek naar andere oplossingen?
Laat u inspireren!

Naast sectionaaldeuren biedt het merk WIŚNIOWSKI ook andere oplossingen aan op gebied van garagedeuren: roldeuren, kanteldeuren en openslaande garagedeuren. Zo'n diversiteit is het gevolg van de kennis van de behoeften van onze klanten. Laat u verrassen door de vele mogelijkheden.

WIŚNIOWSKI. Poorten, ramen, deuren, afsluitingen.

Goed,
wanneer alles
bij elkaar past...

want harmonie is immers de hoogste vorm van schoonheid. Kies uw **garagedeur, ramen** en **rolluiken, deuren** en **afsluiting** in het systeem Home Inclusive™, dat alles in één design en kleur combineert. Benadruk deze harmonie met de intelligente besturingsfunctie smartCONNECTED en ervaar de perfectie die nooit uit de mode zal raken.
Uw schrijnwerk en afsluiting in één set? Alles van één producent en in één design - want het is goed, als alles past bij uw dromen, bij uw huis en bij elkaar.

LAAT U INSPIREREN DOOR DE NIEUWE VERSIE HOME INCLUSIVE IN
16 UNIEKE KLEUREN!

HI EARTH

HI QUARTZ GREY

ON

HI ANTHRACITE

HI DEEP GREEN

HI STONE

HI STEEL

HI RUBY

WIŚNIOWSKI

POORTEN | RAMEN | DEUREN | AFSLUITINGEN

ONTDEK
MEER...

www.wisniowski.nl

De voorgestelde producten in het fotomateriaal hebben vaak een speciale uitrusting en zijn niet altijd conform de standaarduitvoering • Deze folder vormt geen offerte volgens het Burgerlijk Wetboek • De producent behoudt zich het recht wijzigingen door te voeren • OPGELET: de afgebeelde kleuren in deze folder zijn louter indicatief • Alle rechten voorbehouden • Reproductie en gebruik, zelfs gedeeltelijk, kan uitsluitend met schriftelijke toestemming van WIŚNIOWSKI Sp. z o.o. S.K.A. • 07/22/NL